gorenje

CS

NÁVOD K OBSLUZE

PRAČKA

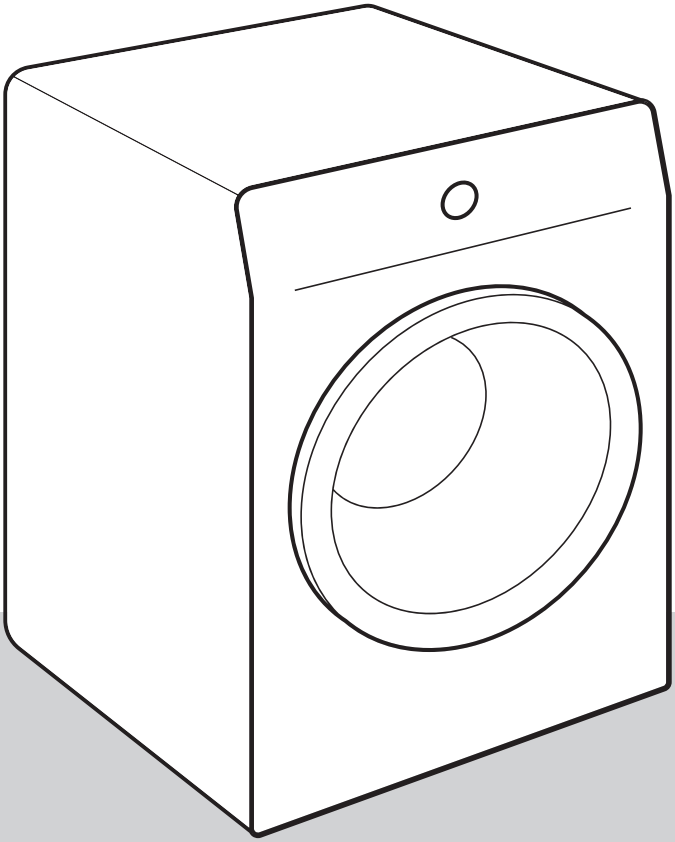

Život v dnešní době je složitý. Usnadněme si aspoň péči o prádlo! Vaše nová pračka využívá inovativní technologii a novinky v péči o prádlo, aby vám zjednodušila každodenní domácí práce.
Nejmodernější technologie, kterou pračka disponuje, nabízí tu nejjemnější péči o každé oblečení a zároveň minimalizuje krčení. Zároveň je šetrná vůči životnímu prostředí díky vysoce efektivnímu využívání energie, vody a pracích prostředků.

Tato pračka je určena pouze pro domácí použití. Nepoužívejte ji na žádné prádlo označené jako nevhodné pro praní v pračce.

V návodu jsou používány následující symboly s těmito významy:

INFORMACE!
Informace, rady, tipy nebo doporučení

VAROVÁNÍ!
Pozor – obecné nebezpečí

NEBEZPEČÍ ÚRAZU ELEKTRICKÝM PROUDEM!
Pozor – nebezpečí úrazu elektrickým proudem

HORKÝ POVRCH!
Pozor – nebezpečí horkého povrchu

NEBEZPEČÍ POŽÁRU!
Pozor – nebezpečí požáru

Je důležité nejprve se s tímto návodem důkladně seznámit.

Obsah

1. BEZPEČNOSTNÍ OPATŘENÍ 5
1.1 Používejte v souladu s předpisy 5
1.2 Instalace a připojení 6
1.3 Správné používání 8
1.4 Bezpečnost dětí 8
1.5 Nebezpečí horkého povrchu 10

2. OCHRANA ŽIVOTNÍHO PROSTŘEDÍ 11
2.1 Likvidace obalů 11
2.2 Obecné rady 11
2.3 Likvidace spotřebiče po skončení jeho životnosti 11

3. POPIS PRAČKY 12
3.1 Vzhled pračky 12
3.2 Rozměry pračky 13
3.3 Otvírání a zavírání dvířek pračky 13
3.4 Technické informace 14
3.5 Ovladaci jednotka 17

4. INSTALACE A PŘIPOJENÍ 21
4.1 Před první instalací a během následné přepravy 21
4.2 Umístění pračky 24
4.3 Zapojení pračky do vodovodní sítě 28
4.4 Zapojení pračky k elektrické síti 31

5. PŘED PRVNÍM POUŽITÍM SPOTŘEBIČE 32
5.1 Před prvním zapnutím spotřebiče 32
5.2 První připojení k Wi-Fi síti 33

6. PROCES PRANÍ KROK ZA KROKEM (1–7) 36
6.1 Roztřiďte prádlo 36
6.2 Vložte prádlo do pračky a přidejte prací prostředek a/nebo aviváž 38
6.3 Zapněte pračku 41
6.4 Zvolte prací program 42
6.5 Vyberte doplňkové funkce 50
6.6 Spusťte prací program 55
6.7 Dokončete prací cyklus 57

7. NASTAVENÍ A ÚPRAVY SPOTŘEBIČE 58
7.1 Uložení programu a vybraných funkcí 58
7.2 Dodatečná nastavení spotřebiče 59
7.3 Nabídka uživatelských nastavení 60

8. ÚDRŽBA A ČIŠTĚNÍ 62
8.1 Čištění pračky zvenčí 62
8.2 Čištění dávkovače pracího prostředku 63
8.3 Čištění hadice pro přívod vody, pláště dávkovače pracího prostředku a gumového těsnění dveří 64
8.4 Čištění filtru čerpadla 65

9. ŘEŠENÍ PROBLÉMŮ A SERVIS 66
9.1 Co dělat v případě problémů? 66
9.2 Tabulka zpráv na displeji 67

9.3 Servis 71
9.4 Oprava spotřebiče 72
9.5 Záruka 73
9.6 Náhradní díly 73

10. DOPORUČENÍ PRO PRANÍ A EKONOMICKÉ POUŽÍVÁNÍ 74
10.1 Tipy pro optimálně vyprané prádlo 74
10.2 Prevenci a odstraňování vodního kamene 76
10.3 Tipy pro odstraňování skvrn 77

11. HODNOTY SPOTŘEBY 79

1. BEZPEČNOSTNÍ OPATŘENÍ

Před použitím pračky si pečlivě přečtěte návod k použití.
Nepoužívejte pračku, aniž byste si nejprve pečlivě a s pochopením prostudovali tento návod.
Tyto návody k použití pračky jsou dodávány s různými modely praček. Proto mohou obsahovat popisy nastavení nebo zařízení, která u vaší pračky nejsou.
Návody k použití jsou dostupné i na naší webové stránce www.gorenje.com.

1.1 Používejte v souladu s předpisy

Nedodržování návodu k použití nebo nesprávné používání pračky může mít za následek poškození prádla nebo spotřebiče nebo zranění uživatele. Návod k použití uchovávejte pro ruce blízko pračky.

Tento spotřebič je určen pro použití v domácnosti nebo podobných místech, jako jsou:

- zóny pro zaměstnance v obchodech, kancelářích a jiných pracovních zařízeních;
- farmy;
- použití zákazníky v hotelech, motelech a jiných ubytovacích zařízeních;
- penziony.

Tento spotřebič se nesmí používat v:

- společných prostorách bytovek (například v panelácích, obytných domech…),
- v otevřených prostorech nebo venku.

Toto zařízení není určeno k používání osobami (včetně dětí) se sníženými fyzickými, smyslovými nebo duševními schopnostmi nebo s nedostatkem zkušeností a znalostí, kromě případů, kdy jsou pod dohledem odborně způsobilé osoby odpovědné za jejich bezpečnost.

1.2 Instalace a připojení

⚠ **VAROVÁNÍ!**
Sušičku můžete používat jenom s dodaným napájecím kabelem.

⚠ **NEBEZPEČÍ ÚRAZU ELEKTRICKÝM PROUDEM!**
Aby bylo vyloučeno nebezpečí, smí být výměna **poškozené elektrické šňůry** provedena pouze výrobcem, servisním technikem nebo autorizovanou osobou.

⚠ **VAROVÁNÍ!**
Nepřipojujte pračku k elektrické síti za pomoci externího spínacího zařízení, například programového časovače, ani ji nepřipojujte k elektrické síti, která je pravidelně zapínána a vypínána dodavatelem elektřiny.

Dodržujte návod ke správné instalaci pračky Gorenje a k připojení k vodovodní a elektrické síti (viz kapitolu *INSTALACE A PŘIPOJENÍ*).

Připojení k vodovodu a elektrickému napájení musí být provedeno technikem nebo odborníkem s adekvátním proškolením.

Opravy a údržbu, jež by mohly mít vliv na bezpečnost nebo funkčnost, musí provádět kvalifikovaný odborník.

Neinstalujte pračku do místnosti, kde může teplota klesnout pod 5°C, protože v případě zamrznutí vody může dojít k poškození dílů pračky.

Větrací otvory ve spodní části pračky nesmí být blokovány kobercem.

Při připojování pračky k přívodu vody použijte pouze přiloženou hadici a těsnění. Tlak vody musí být v rozmezí 0,05 až 1 MPa (0,5–10 barů).

Pro připojení pračky k přívodu vody vždy použijte novou hadici; nepoužívejte starou hadici pro přívod vody.

Konec hadice pro vypouštění vody musí být zaveden do odpadního vodovodního potrubí.

Před zahájením pracího cyklu přitiskněte dveře na určeném místě, dokud zcela nezaklapnou. Dveře nesmí být během provozu pračky otevřené.

U prvního praní doporučujeme odstranit jakékoliv nečistoty z pračky pomocí programu *Bavlna–bílé 90 °C* (viz kapitolu *Sada pracích programů*).

Po skončení pracího cyklu uzavřete vodovodní kohoutek a vytáhněte zástrčku napájecího kabelu ze zásuvky (odpojte od elektrické sítě).

1.3 Správné používání

Pračku používejte pouze na praní prádla, a to tak, jak je popsáno v návodu. Pračka není určena pro chemické čištění.

Během pracího programu nedochází k uvolňování žádných iontů stříbra.

Používejte pouze přípravky pro praní v pračce a pro péči o prádlo. Nepřejímáme odpovědnost za žádné poškození nebo změnu barvy těsnění a plastových dílů způsobené nesprávným používáním odbarvovacích nebo barvicích prostředků.

Při odstraňování vodního kamene používejte pouze přípravky s přidanou ochranou proti korozi. (Používejte pouze nekorozivní prostředky na odstraňování vodního kamene). Postupujte podle pokynů výrobce. Proces odstraňování vodního kamene zakončete několika cykly máchání nebo spuštěním *Čištění bubnu* (Čištění bobnu/Samočistící program), abyste odstranili případné zbytky kyselých látek (např. octa apod.).

⚠ **NEBEZPEČÍ POŽÁRU!**
Nepoužívejte prací a čisticí prostředky, které obsahují rozpouštědla, protože by mohly způsobit uvolňování toxických plynů, poškození pračky a nebezpečí požáru a výbuchu.

1.4 Bezpečnost dětí

⚠ **VAROVÁNÍ!**
Nedovolte dětem mladším tří let, aby se přibližovaly ke spotřebiči, pokud nejsou pod stálým dozorem.

Nedovolujte dětem, aby si se spotřebičem hrály.

Prací prostředky a kondicionéry uchovávejte mimo dosah dětí.

Aktivujte dětskou pojistku. Viz kapitolu *NASTAVENÍ A ÚPRAVY SPOTŘEBIČE / Dodatečná nastavení spotřebiče / Dětská pojistka*.

Před zavřením dveří pračky a spuštěním programu zkontrolujte, že v bubnu není nic jiného než prádlo (např. zda do bubnu pračky nevlezlo dítě a nezavřelo za sebou dveře zevnitř).

Pračka je vyrobena se všemi platnými bezpečnostními normami.

Tuto pračku smí používat děti nad 8 let a osoby se sníženými fyzickými, smyslovými a duševními schopnostmi nebo nedostatečnými zkušenostmi a znalostmi, ovšem pouze pokud jsou při jejím používání pod dohledem, obdržely patřičné pokyny ohledně bezpečného používání pračky a chápou nebezpečí vyplývající z nesprávného používání.

Zajistěte, aby si se spotřebičem nehrály děti.

Děti nesmí prát v pračce ani provádět žádné úkony údržby bez dozoru.

1.5 Nebezpečí horkého povrchu

⚠ **HORKÝ POVRCH!**
Při vyšších pracích teplotách se sklo dveří zahřívá. Buďte opatrní, abyste se nepopálili. Zajistěte, aby si v blízkosti skleněných dveří nehrály děti.

2. OCHRANA ŽIVOTNÍHO PROSTŘEDÍ

2.1 Likvidace obalů

Po rozbalení spotřebiče doporučujeme recyklovat všechny obalové materiály. Zlikvidujte je v příslušných kontejnerech nebo je odvezte do místního sběrného střediska.

2.2 Obecné rady

Aby váš spotřebič fungoval co nejlépe a co nejdéle, doporučujeme vám:

- dodržovat doporučenou jmenovitou náplň pro jednotlivé prací programy (viz kapitolu *Sada pracích programů*),
- používat prací prostředek a aviváž šetrně,
- pravidelně čistit spotřebič (viz kapitola *ÚDRŽBA A ČIŠTĚNÍ*) a pravidelně používat samočisticí program *Čištění bubnu* (viz kapitola *ŘEŠENÍ PROBLÉMŮ A SERVIS / Tabulka zpráv na displeji/ CLn*).
- zvolit programy s delší dobou praní a nižšími teplotami.

Tímto způsobem přispějete k ochraně životního prostředí a úspoře přírodních zdrojů.

2.3 Likvidace spotřebiče po skončení jeho životnosti

LIKVIDACE

Obaly jsou vyrobené z materiálů šetrných k životnímu prostředí, které lze recyklovat, odstraňovat nebo zlikvidovat bez jakéhokoliv nebezpečí pro životní prostředí. Za tímto účelem jsou obalové materiály příslušným způsobem označeny.

Symbol na výrobku nebo jeho balení označuje, že se s výrobkem nemá zacházet jako s běžným odpadem z domácností. Výrobek je potřebné odevzdat do autorizovaného centra sběru pro zpracování odpadu z elektrických nebo elektronických zařízení.

Při **likvidaci** výrobku na konci její životnosti odstraňte všechny napájecí kabely a zlikvidujte západku dveří a vypínač, aby nedošlo k zablokování nebo zapadnutí dveří (bezpečnost dětí).

Správná **likvidace** výrobku pomůže zabránit všem negativním vlivům na životní prostředí a zdraví lidí, ke kterým by mohlo dojít v případě nesprávné likvidace výrobku. Podrobné informace o likvidaci a zpracování výrobku naleznete u příslušného orgánu veřejné správy odpovědného za nakládání s odpady, na firmu pro likvidaci odpadů nebo na prodejnu, ve které jste výrobek zakoupili.

3. POPIS PRAČKY

V této kapitole se dozvíte o své pračce,a to:
- jak vypadá,
- jaké jsou její rozměry,
- jak otevřít dvířka pračky,
- kde najít technické údaje a další informace o vašem spotřebiči,
- jak vypadá řídicí jednotka vašeho spotřebiče.

3.1 Vzhled pračky

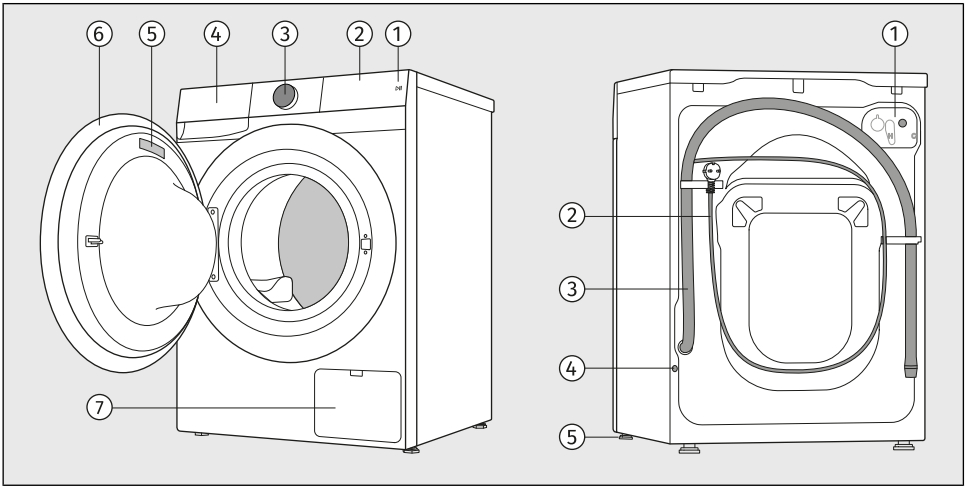

PŘEDNÍ STRANA
1. Klávesa Start *Start/Pauza*
2. Ovládací jednotka s dotykovými tlačítky
3. Tlačítko pro zapnutí a vypnutí spotřebiče *Zap/Vyp* a pro výběr programu (dále jen **volič**)
4. Dávkovač pracího prostředku
5. Typový štítek
6. Dvířka
7. Filtr čerpadla

ZADNÍ STRANA
1. Přípojka přívodu vody
2. Elektrická přívodní šňůra
3. Odvodní hadice vody
4. Otvor pro instalaci ochranné zátky
5. Nastavitelné nohy

3.2 Rozměry pračky

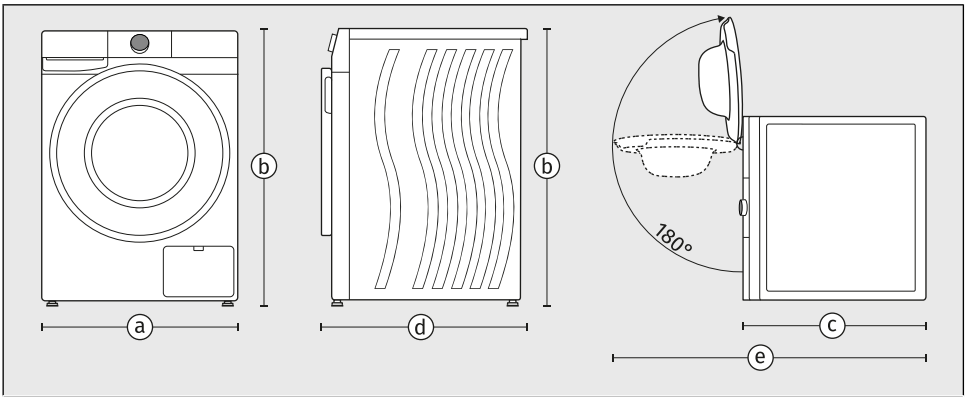

a – šířka spotřebiče: **600 mm**
b – výška spotřebiče: **850 mm**
c – hloubka horní plochy spotřebiče: **540 mm**
d – hloubka spotřebiče se zavřenými dvířky: **570 mm**
e – hloubka spotřebiče s otevřenými dvířky: **1040 mm**

3.3 Otvírání a zavírání dvířek pračky

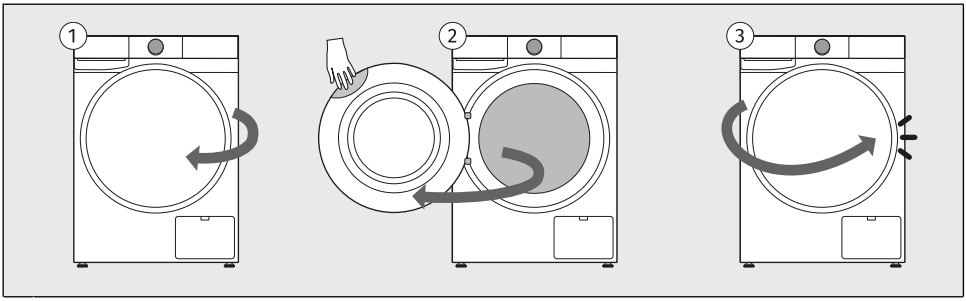

1 Dvířka pračky se otevírají na levé straně spotřebiče a otevírají se zprava.

2 Vložte ruku do prohlubně v pravé horní části dvířek. (Prohlubeň není zepředu viditelná.) Zatáhněte dvířka směrem k sobě.

3 Zavřete dvířka v opačném pořadí, dokud nezacvaknou.

3.4 Technické informace

Technické údaje na typovém štítku

Typový štítek se základními informacemi o pračce se nachází na vnitřní straně dvířek pračky (viz začátek této kapitoly).

Na něm najdete různé technické údaje o vašem spotřebiči. Důležitým prvkem je **QR kód**, který poskytuje přístup na webovou stránku, kde naleznete další informace o vašem spotřebiči, jakož i veškerou relevantní dokumentaci, jako například uživatelskou příručku, prohlášení o shodě, informační list o výrobku, údaje o spotřebě a energetický štítek, a informace o poprodejní podpoře.
QR kód budete také potřebovat pro připojení zařízení k dálkovému ovladači.

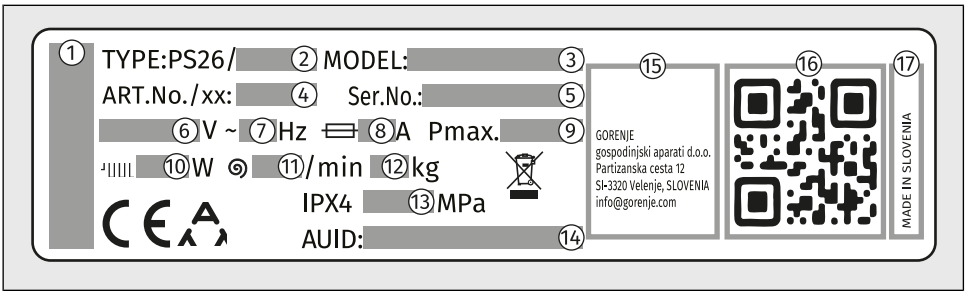

1 – značka spotřebiče
2 – typové označení spotřebiče
3 – modelové označení spotřebiče
4 – článkové číslo/servisní index (budete je potřebovat při kontaktování zákaznického servisu)
5 – sériové číslo spotřebiče (budete je potřebovat při kontaktování zákaznického servisu)
6 – provozní napětí (V)
7 – frekvence (Hz)
8 – maximální odběr proudu (A)
9 – maximální připojený výkon (W)
10 – jmenovitý výkon ohřívače vody (W)
11 – maximální rychlost odstřeďování
12 – maximální jmenovitý výkon (kg)
13 – maximální povolený tlak vody (MPa)
14 – unikátní číslo AUID
15 – adresa výrobce
16 – jedinečný QR kód (vyžaduje se při připojování spotřebiče k Wi-Fi síti)
17 – původ

Link na EU EPREL databázi

Informace o energetickém označování a požadavcích na ekodesign jsou k dispozici od 1. března 2021 v databázi výrobků EU EPREL.

Poskytuje QR kód na energetickém štítku dodávaném se spotřebičem a webový odkaz na registraci tohoto zařízení v EU EPREL databázi.
Je možné najít informace týkající se výkonu výrobku v databázi EU EPREL použitím odkazu https://eprel.ec.europa.eu a s pomocí názvu modelu a čísla výrobku, které najdete na typovém štítku zařízení. Podrobnější informace o energetickém štítku najdete na webu www.theenergylabel.eu.

Energetický štítek si uschovejte jako referenci společně s uživatelskou příručkou a všemi ostatními dokumenty dodávanými společně s tímto zařízením.

Informace o shodě

Typ rádiového zařízení	
(v závislosti na modelu)	HL3215STG HLW3215-TG HLW3215-TG01
Wi-Fi	
Rozmezí provozní frekvence	2.4000 GHz – 2.4835 GHz
Maximální výstupní výkon	≤10 dBm/MHz (EIRP) (Zisk antény <10 dBi)
Maximální zisk antény	Zisk: 0 dBi
Bluetooth	
Rozmezí provozní frekvence	2.400 GHz – 2.4835 GHz
Výstup nosiče	6 dBm (≤ 10 dBm)
Typ emise	F1D

Prohlášení o shodě

Společnost tímto prohlašuje, že toto zařízení s funkcí **Connect**Life splňuje základní požadavky a další příslušná ustanovení směrnice 2014/53/ EU. Podrobné prohlášení o shodě naleznete na webové adrese https://auid.connectlife.io na stránce vašeho zařízení mezi dalšími dokumenty.

Požadavky a doporučení pro Wi-Fi síť

1. Přístupový bod a pokrytí

- Používejte standardní **Wi-Fi 2,4 GHz síť IEEE 802.11b/g/n**,
- používejte **stabilní router nebo přístupový bod** s dostatečnou silou signálu (minimálně **-60 dBm**) na místě instalace spotřebiče,
- vyhýbejte se nadměrnému překrývání kanálů; používejte nekolidující 2,4 GHz kanály (1, 6 nebo 11) a šířku kanálu 20 MHz,
- kapacita Wi Fi sítě musí být vhodně dimenzována při použití více zařízení současně.

2. Bezpečnost a šifrování

- Síť musí používat **WPA2-PSK (AES)** nebo WPA/WPA2 šifrování,
- otevřené (nešifrované) sítě nejsou podporovány,
- spotřebič a mobilní zařízení musí být během **počátečního nastavení připojeny ke stejnému SSID**,
- pro fungování funkcí na dálku je vyžadováno trvalé připojení k internetu.

3. Nepodporované typy sítí

- Sítě s **portály pro přístup** (přihlašovací stránky v prohlížeči) nebo veřejné Wi Fi sítě (hotel, hotspot pro hosty s přihlášením apod.),
- sítě vyžadující **proxy servery nebo VPN tunely**,
- sítě s přísným filtrováním MAC adres (pokud není MAC spotřebiče ručně přidán do seznamu povolených),
- sítě s politikou »výchozí odmítnout« na úrovni klienta (pokud spotřebiči není ručně povolen přístup).

Úsporný pohotovostní režim

Pokud po zapnutí pračky nespustíte žádný program nebo nezvolíte žádné nastavení, displej se po pěti minutách vypne, aby se šetřila energie a přejde do pohotovostního režimu.

Displej se znovu aktivuje, pokud otočíte voličem programů nebo stisknete tlačítko *Start/Pauza*. Pokud do pěti minut po ukončení programu nic neuděláte, displej se vypne, aby se šetřila energie.

P o = vážený výkon ve vypnutém stavu [W]	< 0,5
P l = vážený výkon v pohotovostním režimu [W]	< 0,5
T l = trvání pohotovostního režimu [min]	5,00

INFORMACE!
Na dobu praní může mít vliv nízká teplota vody, nízké napětí v síti a různé náplně pračky; zobrazený zbývající čas je během pracího procesu průběžně upravován.

INFORMACE!
Zařízení s bezdrátovým připojením spotřebuje v pohotovostním režimu méně než 2 W elektřiny.

INFORMACE!
Spotřebič v režimu dálkového ovládání ponechá symbol rozsvícený i po přepnutí do pohotovostního režimu.

3.5 Ovladaci jednotka

Ovládací jednotka

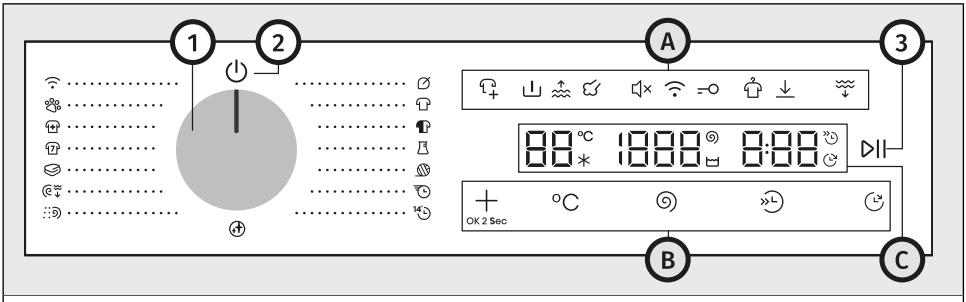

Ovládací jednotka se nachází v pravé horní části přístroje.
S ní budete moci ovládat chod přístroje:
- zapnout nebo vypnout přístroj,
- zvolit prací program a další možnosti,
- upravit další nastavení přístroje,
- spouštět a zastavovat cyklus programu,
- identifikovat možné poruchy a chyby a provádět základní odstraňování problémů.

1	**Tlačítko pro zapnutí a vypnutí spotřebiče a pro výběr programu (dále jen *volič*)** Pro výběr programu otočte voličem na požadovaný program. Viz kapitolu *PROCES PRANÍ KROK ZA KROKEM (1–7) / Zvolte prací program*.
2	**Symbol pro zapnutí a vypnutí spotřebiče** Pro zapnutí spotřebiče otočte voličem do libovolné polohy. Pro vypnutí spotřebiče otočte voličem do polohy ⏻.
3	**Klávesa *Start/Pauza*** (svítí, je-li aktivní) Pro spuštění, pozastavení nebo pokračování programu stiskněte klávesu *Start/Pauza*.
A	**Symboly pro dodatečná nastavení**
B	**Funkční klávesy**
C	**Displej**

Symboly pro dodatečná nastavení (4–13)

Symboly se po aktivaci rozsvítí. Osvětlení může být plné nebo částečné.

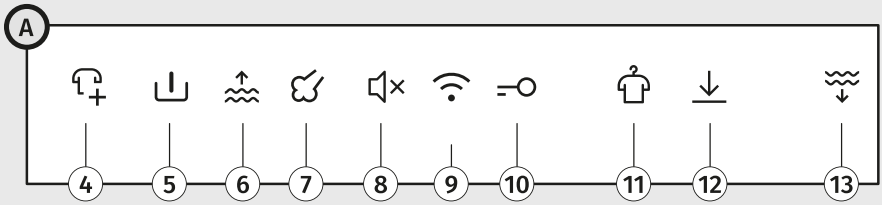

4	**Přidejte prádlo**
5	**Předpírka**
6	**Více vody**
7	**Pára**
8	**Zvuk Zap/Vyp**
9	**Dálkové ovládání**
10	**Dětská pojistka**
11	**Proti krč.**
12	**Nastavení uloženo**
13	**Vypouštění vody ...**

Funkční klávesy (14–18)

Funkční klávesy se aktivují stiskem prstem. Některé funkce lze vybrat stisknutím dvou kláves současně.

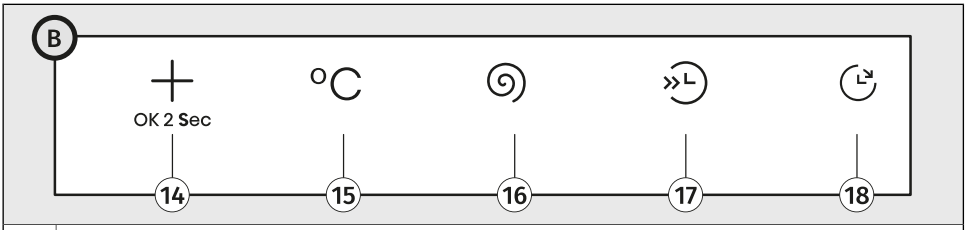

14	**Doplňky**
15	**Teplota**
16	**Odstředění**
17	**Rychlý**
18	**Odložený konec**

Displej (i–iii, 19-24)

Displej zobrazuje následující informace:

- teplota praní a rychlost odstřeďování,
- různá nastavení a animace - tvrdost vody, úroveň zvuku atd.,
- zbývající čas do konce pracího programu,
- informace o poruchách a chybových hlášeních.

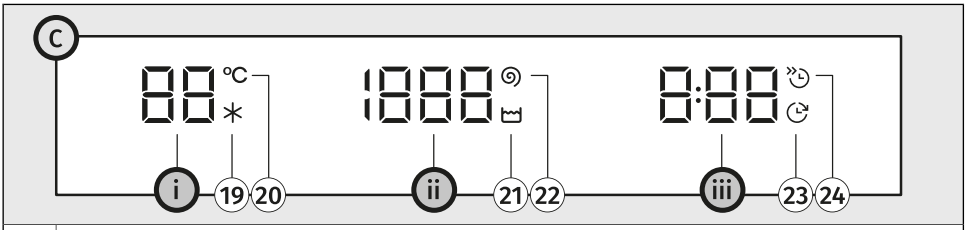

i	**Displej teploty**
19	Symbol *Stud.* (svítí, je-li aktivní)
20	Symbol *Teplota* (svítí, je-li aktivní)
ii	**Displej otáček odstřeďování**
21	Symbol *Zast. máchání* (svítí, je-li aktivní)
22	Symbol *Odstředění* (svítí, je-li aktivní)
iii	**Displej pro celkovou dobu praní nebo odložený konec praní**
23	Symbol *Odložený konec* (svítí, je-li aktivní)
24	Symbol *Rychlý* (svítí, je-li aktivní)

4. INSTALACE A PŘIPOJENÍ

Tato kapitola popisuje, jak:
- manipulovat s pračkou před první instalací a při přepravě,
- umístit pračku,
- připojit spotřebič k přívodu vody a elektřiny.

INFORMACE!
Odstraňte veškeré obaly. Při odstraňování obalů dávejte pozor, abyste spotřebič nepoškodili nějakým ostrým předmětem.

4.1 Před první instalací a během následné přepravy

INFORMACE!
Před prvním použitím pračky je nezbytné nainstalovat:

- zátku zadního otvoru na zadní straně pračky a
- izolační pásek na spodní části pračky.
  (v závislosti na modelu)

Zátka otvoru se nachází v sáčku s návodem k obsluze, izolační páska je balena samostatně a přidána do bubnu pračky.

Nainstalujte izolační pásek
(v závislosti na modelu)

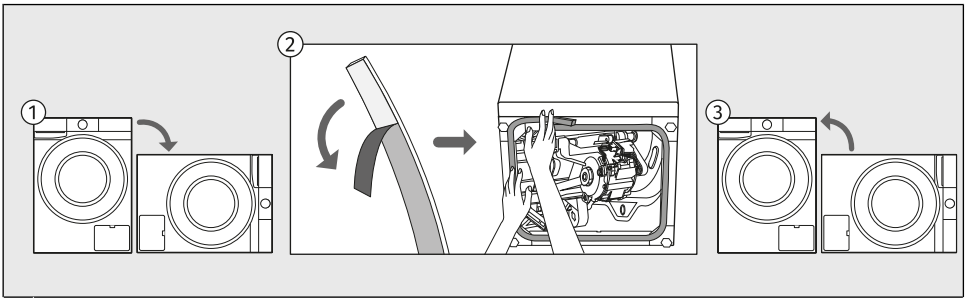

1 Spotřebič nakloňte na bok a postavte jej na podlahu.

2 Sloupněte část ochranné fólie z izolační pásky a nalepte ji po obvodu spodního otvoru, jak je znázorněno na obrázku.

3 Spotřebič postavte zpět do svislé polohy.

Odstraňte přepravní ochranné prvky

VAROVÁNÍ!
Před prvním použitím spotřebiče je třeba odstranit přepravní tyče. Zablokovaná pračka by se mohla při prvním zapnutí poškodit. V případě takového poškození zanikne záruka!

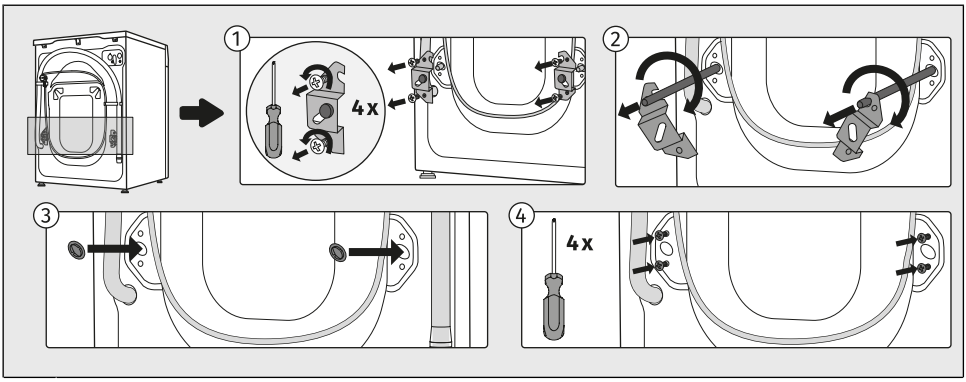

1 Posuňte hadice a vyšroubujte šrouby na zadní straně pračky.
Vyjměte obě úchytky.

2 Úchytky nasuňte na drážku v blokovací tyči – předtím pravou úchytku otočte na opačnou stranu.
Pomocí úchytek otočte blokovací tyče o 90° a vytáhněte je.

3,4 Oba otvory, do kterých byly zasunuté blokovací tyče, zakryjte plastovými zátkami, a našroubujte zpět šrouby, které jste vyšroubovali v kroku 1.
Plastové zátky jsou přiloženy v sáčku s návodem k pračce.

Nainstalujte zátku otvoru

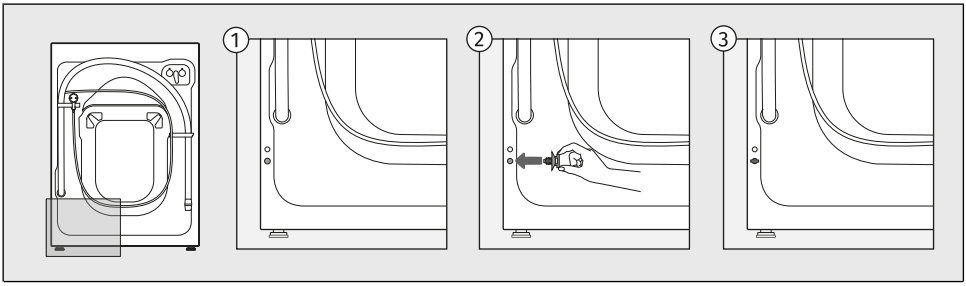

Zasuňte zátku do otvoru, který se nachází v levé dolní části zadní strany pračky.

Přemísťování a přeprava po instalaci

Před přepravou pračku a dávkovač vyčistěte a osušte.

INFORMACE!
Pokud chcete pračku po nainstalování přemístit, musíte namontovat zpět úchytky a minimálně jednu blokovací tyč, aby pračka nebyla během dopravy poškozena vibracemi (viz předchozí kapitola). V případě ztráty úchytek a blokovacích tyčí je možno je objednat od výrobce.

NEBEZPEČÍ ÚRAZU ELEKTRICKÝM PROUDEM!
Přístroj by měl instalovat a zapojovat školený technik.

NEBEZPEČÍ ÚRAZU ELEKTRICKÝM PROUDEM!
Před použitím pračky si pečlivě přečtěte návod k použití. Záruka se nevztahuje na závadu způsobenou nesprávným připojením nebo nesprávným používáním pračky.

4.2 Umístění pračky

Výběr místnosti

INFORMACE!
Podlaha, na které má být umístěna pračka, musí mít betonový základ. Musí být čistá a suchá, jinak by pračka mohla klouzat. Očistěte rovněž spodek nastavitelných noh.

INFORMACE!
Pračka musí stát rovně a stabilně na pevném základu.

INFORMACE!
Pokud je pračka umístěna na stabilní vyvýšenou základnu, je třeba ji navíc zabezpečit proti překlopení.

Místnost, ve které pračku nainstalujete, by měla být dostatečně větraná. Neumísťujte sušičku na místo, kde hrozí nebezpečí zamrznutí. Zmrzlá voda ve spotřebiči může pračku poškodit.

Osvětlení v místnosti by mělo být dostatečné k tomu, aby bylo možné číst informace na displeji na ovládacím panelu.

VAROVÁNÍ!
Neumísťuje pračku za uzamykatelné nebo posuvné dveře či dveře se závěsem na opačné straně od závěsu dvířek pračky. Nainstalujte pračku tak, aby se dala dvířka vždy volně otevřít.

Vyrovnání spotřebiče

Je důležité vyrovnat pračku, aby se zabránilo pohybu spotřebiče po místnosti, nadměrnému chvění nebo hluku při provozu přístroje. Toho lze dosáhnout seřízením nožiček pračky.

Použijte vodováhu a klíč č. 32 (na nohy) a 17 (na matici). Klíče nejsou součástí dodávky.

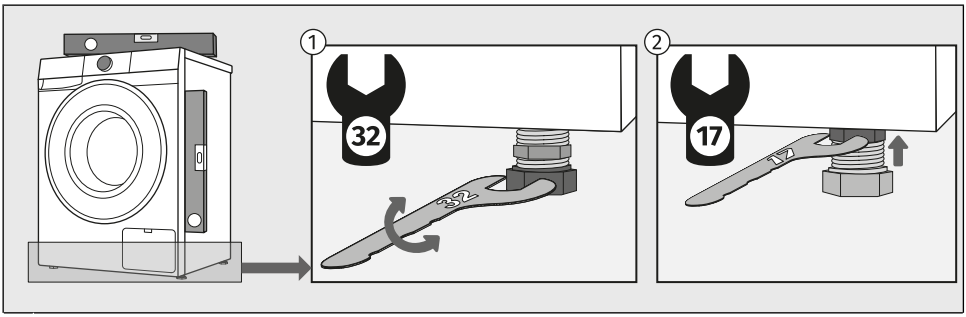

1 Vyrovnejte pračku podélně i příčně otáčením nastavitelných noh.

2 Po nastavení výšky noh pevně utáhněte pojistné matice (kontramatice) klíčem č. 17 otáčením směrem ke dnu pračky ⬆ (viz obrázek).

INFORMACE!
Někdy se během provozu spotřebiče může vyskytnout neobvyklý nebo hlasitější hluk; ten je obvykle způsoben nesprávnou instalací.
Nesprávné vyrovnání pračky pomocí nastavitelných noh může způsobit vibrace, posouvání spotřebiče po místnosti a hlučný provoz. Nesprávné vyrovnání pračky nepodléhá záruce.

Kombinace instalace pračky a sušičky

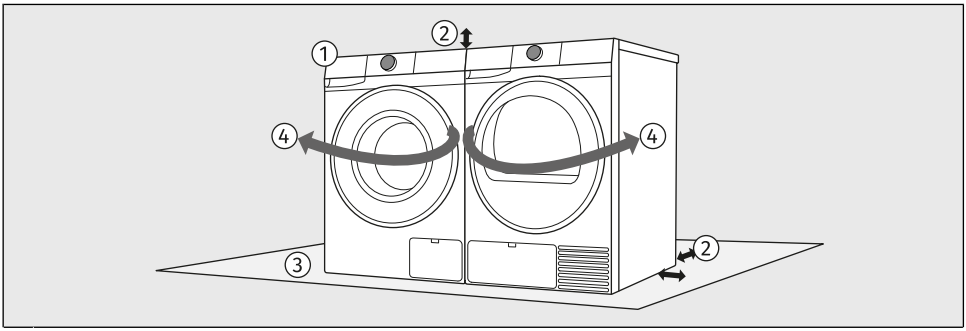

1 Pračku a sušičku lze umístit vedle sebe.

2 Při instalaci dodržujte požadované vzdálenosti od horní a boční strany pračky a sušičky. (Viz kapitolu *Volné prostory pro instalaci pračky při instalaci v místnosti*.)

3 Povrch, na který pračku a/nebo sušičku umístíte, musí být rovný, stabilní a čistý.

4 Vzhledem ke směru otevírání dvířek a manipulaci s prádlem doporučujeme umístit pračku vlevo a sušičku vpravo.

Volné prostory pro instalaci pračky při instalaci v místnosti

Pro zajištění bezpečnosti musí být minimální vzdálenost mezi zadní stranou spotřebiče a stěnou alespoň 5 cm a vzdálenost mezi spotřebičem a jakýmkoli nábytkem nad ním alespoň 2,5 cm.

Při umístění pračky berte v úvahu i další prvky v místnosti, jako jsou dveře nebo okna a jejich otevírání do místnosti. Pračka musí mít dostatek prostoru pro otevírání dvířek. (Viz kapitolu *POPIS PRAČKY / Rozměry pračky*.)

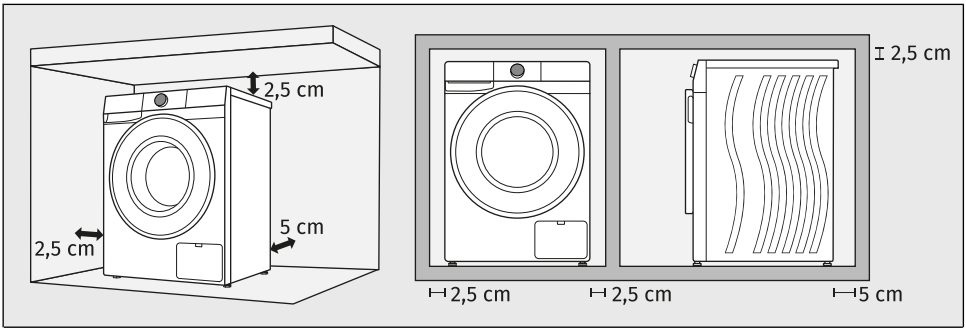

Dodržujte volné prostory znázorněné na ilustraci.

INFORMACE!
Pračka se nesmí dotýkat stěny nebo přilehlého nábytku. Pro optimální chod pračky doporučujeme dodržovat rozestupy od zdí dle obrázku. V případě nedodržení minimálních požadovaných rozestupů není možné zaručit bezpečný a správný chod pračky. Navíc může docházet také k přehřívání.

INFORMACE!
Pračka nesmí být uzavřena ani zabudována do nábytku.

VAROVÁNÍ!
Pro dostatečné větrání doporučujeme minimální vzdálenost 2,5 cm od horního okraje prvku. Je také nutné dodržet minimální vzdálenosti od bočních stěn a zadní strany.
Uživatel nesmí zasahovat do konstrukce spotřebiče.

4.3 Zapojení pračky do vodovodní sítě

Připojení k přívodu vody

INFORMACE!
Typ připojení vody na přívodní hadici vaší pračky může být standardní (2) nebo s uzavíracím systémem (3), v závislosti na modelu.

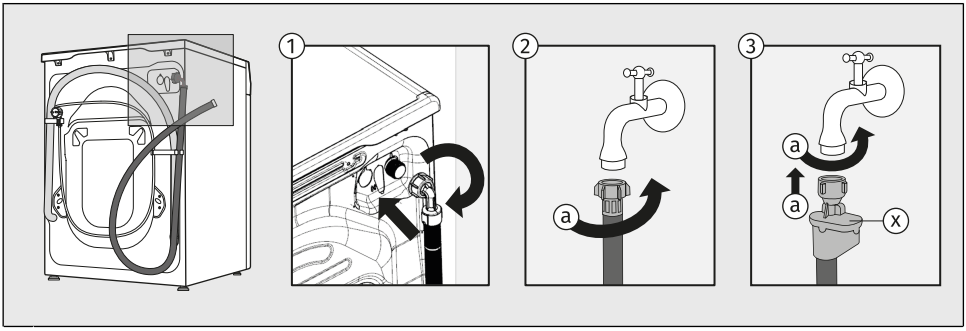

1 Nejprve zašroubujte obdélníkový konec přívodní hadice k ventilu na zadní stěně pračky (vpravo nahoře).
Hadice pro přívod vody je uložena v bubnu pračky.

2 STANDARDNÍ PŘIPOJENÍ
Hadici připojte k vodovodnímu kohoutky našroubováním k závitu (a).

3 AQUA - STOP PŘIPOJENÍ
Hadici připojte k vodovodnímu kohoutky našroubováním k závitu (a).
Pokud dojde k poškození některé vnitřní trubky nebo hadice, je aktivován uzavírací systém, který přeruší přívod vody k pračce. V tom případě získá kontrolní sklíčko (x) červenou barvu. Hadici pro přívod vody vyměňte.

INFORMACE!
Pro normální provoz pračky by měl být tlak ve vodovodním potrubí od 0,05 do 1 MPa (0,5–10 barů). Minimální dynamický tlak vody je možno určit změřením průtoku vody.
Během 60 sekund by měly z plně otevřeného kohoutku vytéct min.10 l vody.
Při nižším průtoku vody může dojít k nedostatečnému vypláchnutí pracích prostředků a aviváže z přihrádek dávkovače.

INFORMACE!
Ručně utáhněte hadici pro přívod vody tak pevně, aby byla dobře utěsněná (max. 2 Nm). Po připojení hadice je třeba kontrolovat těsnění, zda neteče. Při připojování hadice nepoužívejte kleště ani podobné nástroje, protože tím byste mohli poškodit závit matice.
Používejte pouze hadici pro přívod vody dodanou společně se spotřebičem. Nepoužívejte žádné použité nebo jiné hadice.
Při zapojování hadice přívodu vody se ujistěte, že je zapojena tak, aby přívod vody byl vhodný a bez překážek.

Připojení a zajištění hadice pro vypouštění vody

Hadici pro vypouštění vody vložte do umývadla nebo do vany nebo ji připojte přímo k odpadu (průměr odtokové hadice musí být minimálně 4 cm (e)). Svislá vzdálenost od podlahy ke konci vypouštěcí hadice nesmí být větší než 100 cm (a) a menší než 60 cm (b). Je možno ji připojit třemi způsoby.

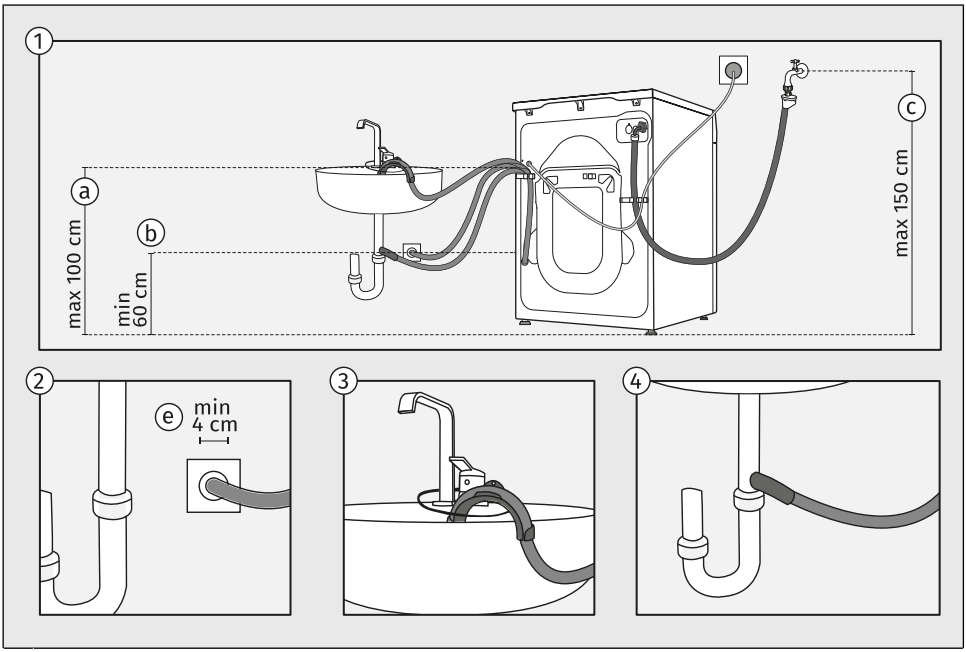

1 Dodržujte předepsané vzdálenosti pro instalaci hadice. Vzdálenosti a způsoby připojení vypouštěcí hadice jsou znázorněny na obrázku.

2 Pokud budete instalovat odtokovou hadici do nástěnného sifonu, musí být nainstalována správně, aby se dala čistit, a průměr odtokové hadice musí být alespoň 4 cm.

3 Konec vypouštěcí hadice můžete umístit nad umývadlo nebo nad vanu. Pomocí lanka protaženého otvorem v zahnutém držáku hadici připevněte, aby nesklouzla na zem.

4 Vypouštěcí hadici můžete připojit i přímo k odpadu umývadla.

INFORMACE!
Není-li výtlačná hadice správně připojená, není možné zajistit správný chod pračky.

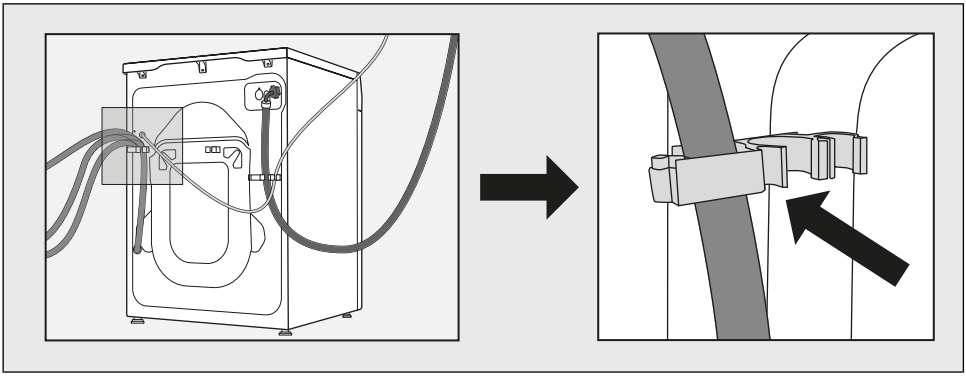

VAROVÁNÍ!
Odpadní hadice nesmí být odpojena, položena na podlahu nebo prodloužena.
Odpadní hadice musí být vždy zajištěna v plastovém držáku.

4.4 Zapojení pračky k elektrické síti

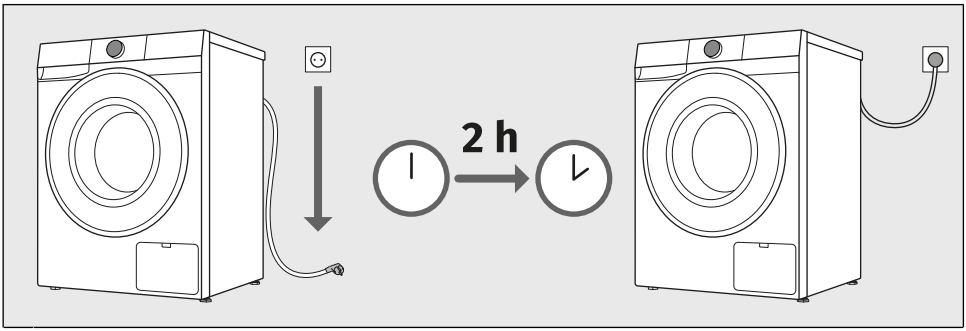

VAROVÁNÍ!
Před připojením pračky k elektrické síti počkejte minimálně 2 hodiny, dokud nedosáhne pokojovou teplotu.

NEBEZPEČÍ ÚRAZU ELEKTRICKÝM PROUDEM!
Jako ochranu spotřebiče před bleskem doporučujeme použít ochranu proti přepětí overvoltage protection.

Pračku připojte k uzemněné elektrické zásuvce. Po nainstalování musí být zásuvka na stěně volně přístupná. Zásuvka musí být vybavena zemnicím kontaktem (v souladu s platnými předpisy).

Informace o vaší pračce je uvedena na výkonovém štítku (viz kapitolu *POPIS PRAČKY / Technické informace*).

VAROVÁNÍ!
Pračka nesmí být připojena k elektrické síti za pomoci prodlužovací šňůry.

INFORMACE!
Nepřipojujte pračku k elektrické zásuvce určené pro elektrický holicí strojek nebo vysoušeč vlasů.

INFORMACE!
Opravy a údržbu, jež by mohly mít vliv na bezpečnost nebo funkčnost, musí provádět kvalifikovaný odborník.

INFORMACE!
Poškozenou elektrickou šňůru smí vyměnit pouze osoba pověřená výrobcem.

5. PŘED PRVNÍM POUŽITÍM SPOTŘEBIČE

5.1 Před prvním zapnutím spotřebiče

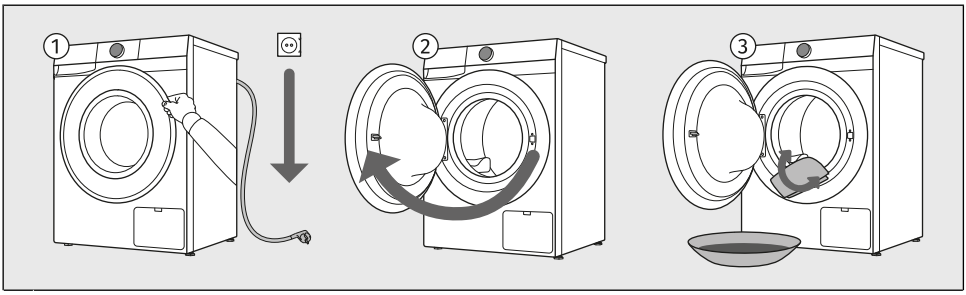

1 Zkontrolujte, zda je pračka odpojená od elektrické sítě.

2 Otevřete dvířka směrem k sobě.

3 Buben pračky vyčistěte měkkým navlhčeným bavlněným hadrem a vodou, příp. použijte program *Bavlna–bílé 90 °C*. V bubnu se nesmí nacházet žádné prádlo; buben musí být prázdný

VAROVÁNÍ!
Nepoužívejte žádná rozpouštědla ani čisticí prostředky, které by mohly pračku poškodit (dodržujte doporučení a varování výrobců čisticích prostředků).

5.2 První připojení k Wi-Fi síti

Aplikace ConnectLife

ConnectLife je platforma pro chytrou domácnost, která propojuje lidi, zařízení a služby. Aplikace **Connect**Life obsahuje pokročilé digitální služby, které uživatelům umožňují sledovat a ovládat spotřebiče, přijímat upozornění prostřednictvím svého smartphonu a aktualizovat software (podporované funkce se liší v závislosti na vašem zařízení a vašem regionu/státu).

Nainstalujte si aplikaci

K připojení chytrého telefonu potřebujete domácí 2,4 GHz Wi-Fi síť a chytrý telefon s aplikací **Connect**Life.

Aplikaci **Connect**Life si můžete zdarma stáhnout z Apple App Store® nebo Google Play™, případně naskenovat kód:

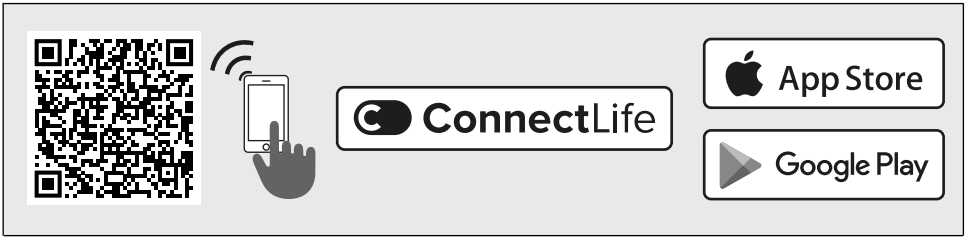

1. **Nainstalujte aplikaci ConnectLife a vytvořte si účet nebo se přihlaste ke svému stávajícímu účtu, pokud jej již máte.**

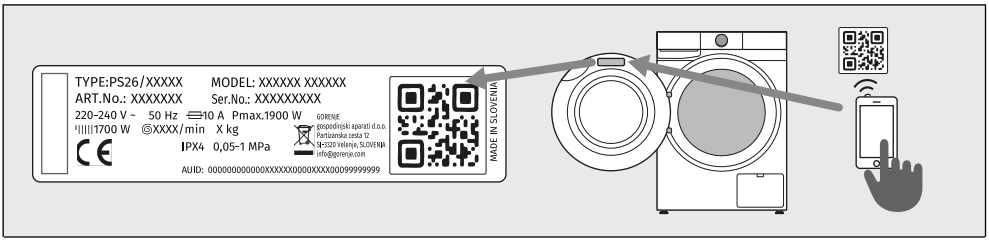

2. **V aplikaci ConnectLife přejděte do nabídky pro přidání zařízení a postupujte podle pokynů v aplikaci.**

Unikátní kód zařízení naleznete na záručním listě a na typovém štítku spotřebiče.

3. **Po úspěšném připojení můžete zařízení ovládat na dálku přes mobilní aplikaci.**

Jak připojit zařízení?

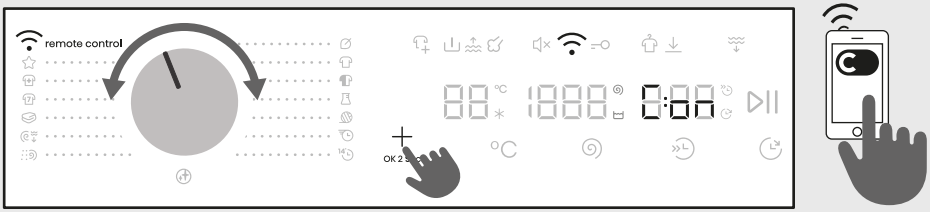

VSTUP DO MENU

Zařízení musí být zapnuté; otočte voličem do polohy ***Remote control*** *Dálkové ovládání*.

Stiskněte a podržte tlačítko + na zařízení, dokud se na displeji (Con / PAr / UnP / OFF) nezobrazí funkce, kterou chcete aktivovat.

Chcete-li požadovanou funkci aktivovat, uvolněte tlačítko +, dokud je funkce zobrazena na displeji.

PROPOJENÍ ZAŘÍZENÍ K APLIKACI

Con **CONNECTION SETUP** (*Nastavení připojení*) (od 3 do 6 sek)
Po uvolnění tlačítka se funkce aktivuje, začne odpočítávání 5 minut a pokračujte v aktivitách v aplikaci.

PAr **PAIRING** (*Párování*) (od 6 do 9 sek)
Po uvolnění tlačítka se funkce aktivuje, začne odpočítávání 3 minut a pokračujte v aktivitách v aplikaci.

UnP **UNPAIRING** (*Zrušení párování*) (od 9 do 12 sek)
Po uvolnění tlačítka se funkce aktivuje a spustí se odpočet 1 minut.
Tímto krokem odstraníte všechny aktivní uživatele spotřebiče. Chcete-li spotřebič ovládat na dálku, musíte proces přidání uživatele zopakovat PAr.

OFF **OFF** (*Vyp. Wi-Fi*) (od 12 do 15 sek)
Po uvolnění tlačítka se připojení zařízení Wi-Fi vypne.
Všechna nastavení zařízení zůstanou nezměněna.

UKONČENÍ MENU

Menu ukončíte podržením tlačítka + po dobu delší než 15 sek.

INFORMACE!
Zařízení můžete ovládat přes telefon i v případě, že telefon není připojen ke stejné síti Wi-Fi jako vaše zařízení (telefonu stačí mít aktivní internetové připojení). To znamená, že můžete zařízení ovládat i když jste na cestách.

INFORMACE!
Zařízení je možné ovládat z vícero telefonů. Ovládat a sledovat provoz zařízení můžete všemi telefony, které jsou s ním spárovány, bez ohledu na to, který uživatel praní spustil. Zařízení můžete současně připojit/spravovat pomocí několika různých uživatelských účtů **Connect**Life .

INFORMACE!
Když spustíte spotřebič přes telefon, může ho osoba, nacházející se přímo u něj, fyzicky vypnout nebo ovládat, o čemž vás bude aplikace informovat. V tomto případě ovládání spotřebiče prostřednictvím vašeho telefonu už nebude možné. Pokud byste chtěli ovládat spotřebič přes telefon, museli byste zopakovat všechny potřebné kroky.

Který Wi-Fi router je možné použít?

Podporovány jsou sítě 2,4 GHz Pokud během nastavování spojení aplikace **Connect**Life nenajde vaši domácí síť, zkontrolujte:

- zda váš router odpovídá frekvenci 2,4 GHz,
- zda je vaše síť skrytá a
- zda je signál dostatečně silný.

Máte otázky?

Navštivte nás na **www.connectlife.io** nebo nás kontaktujte na **hello@connectlife.io**.

Update softwaru na dálku

Zkontrolujte možnosti aktualizace softwaru v aplikaci **Connect**Life.

6. PROCES PRANÍ KROK ZA KROKEM (1–7)

Tato kapitola popisuje postup praní krok za krokem:
krok 1: roztřiďte prádlo,
krok 2: vložte prádlo do pračky a přidejte prací prostředek,
krok 3: zapněte pračku,
krok 4: vyberte prací program,
krok 5: vyberte další funkce,
krok 6: spusťte prací program,
krok 7: dokončete praní prádla.

6.1 Roztřiďte prádlo

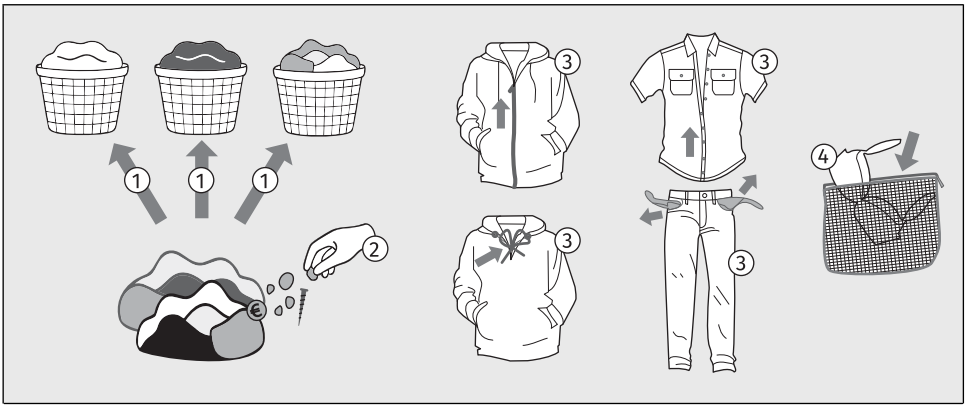

1. Prádlo roztřiďte podle druhu látky, barvy, znečištění a povolené teploty praní (viz kapitolu *Sada pracích programů*).
   Prádlo, z něhož se uvolňují vlákna nebo »žmolky«, perte odděleně od ostatního prádla.
2. Před použitím pračky opatrně odstraňte všechny tvrdé předměty a částice z textilií, které se mají prát, abyste zabránili poškození pračky nebo ucpání filtru čerpadla. To zahrnuje (zkontrolujte i všechny kapsy a záhyby):
   - tvrdé předměty (např. šrouby, sponky, kamínky, seno atd.),
   - zbytky potravin (např. kosti, sušené těsto atd.),
   - zasušené částice stavebních materiálů (např. malta, písek, bláto atd.).
3. Zapněte knoflíky a zipy, zavažte stuhy a kapsy obraťte naruby; odstraňte kovové spony, které by mohly poškodit prádlo a vnitřek pračky nebo ucpat odpad.
   Vyprázdněte kapsy. Mince, hřebíky a podobné předměty mohou snadno poškodit stroj i tkaniny.
4. Velmi citlivé prádlo a menší kusy prádla vložte do k tomu určeného textilního sáčku.
   (Speciální vak na prádlo je k dispozici jako volitelné příslušenství.)

⚠ **VAROVÁNÍ!**
Výrobce nenese žádnou zodpovědnost za poruchy, které nastanou kvůli nedodržení těchto pokynů, což může ovlivnit i platnost záruky. Výrobce také nekryje náklady na opravu nebo na čištění čerpadla, pokud se v něm najdou cizí předměty.

Při třídění prádla se řiďte níže uvedenou tabulkou a věnujte pozornost štítkům na prádle.

Praní	**Sušení**
Číslo uvedené v symbolu koše znamená maximální povolenou teplotu praní ve (°C).	Symbol ve čtverci označuje způsob sušení prádla.
95 Normální praní	Sušení na rovné ploše
60 Jemné praní	Sušení zavěšením na šňůru
30 Velmi jemné praní	Sušení při nízké teplotě
Ruční praní do max. 40°C	Sušení při vysoké teplotě
Neprat	Nesušit v bubnové sušičce
Čára pod symbolem koše označuje stupeň intenzity ošetření: jedna čára označuje šetrné praní (menší mechanický vliv, nižší rychlost odstřeďování), dvě čáry označují velmi šetrné praní (např. vlna, hedvábí, syntetika).	Pokud má symbol čtverce šikmé čáry, znamená to přirozené sušení ve stínu. Šikmé čáry lze použít v kombinaci s dalšími symboly ve čtverci.
Chemické čištění	**Žehlení**
Chemické čištění je určeno pro textilie, které nelze nebo by se neměly prát v pračce.	Parní žehlení může trvale poškodit textil.
A Chemické čištění se všemi druhy rozpouštědel	Žehlení při maximálně 200°C
F P Chemické čištění s určitými rozpouštědly (v závislosti na štítku)	Žehlení při maximálně 150°C
W Chemické mokré čištění	Žehlení při maximálně 110°C
Chemické čištění není dovoleno	Žehlení není dovoleno
Bělení	
Bělení je určeno k osvěžení a odstranění skvrn z textilií vhodných k praní s bělidlem v pračce. Dodržujte pokyny výrobce.	
Bělení všemi druhy bělicích prostředků	Bělení není dovoleno
Bělení bělicími činidly na bázi kyslíku	

6.2 Vložte prádlo do pračky a přidejte prací prostředek a/nebo aviváž

Plnění pračky

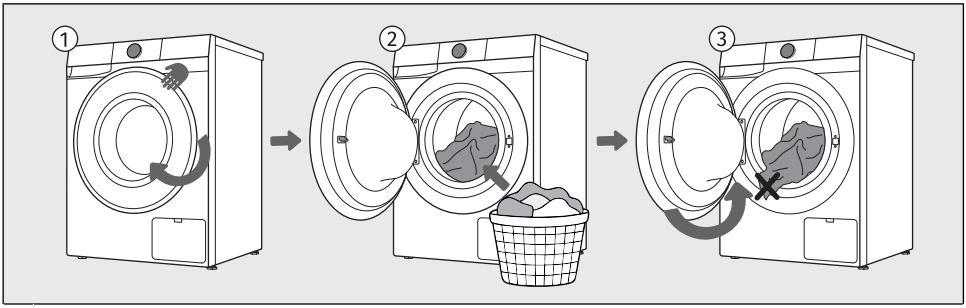

1 Otevřete dvířka pračky směrem k sobě.

2 Vložte do bubnu prádlo (po zkontrolování, že je buben prázdný).

3 Dbejte na to, aby se prádlo nezachytilo mezi dvířka a gumové těsnění. Zavřete dvířka pračky.

INFORMACE!
Nepřeplňujte buben! Prostudujte si kapitolu *Sada pracích programů* a dodržujte jmenovité zatížení tak, jak je uvedeno na typovém štítku. Když je pračka příliš plná, prádlo se dostatečně důkladně nevypere.
Doporučujeme prádlo načechrat a rovnoměrně rozložit v bubnu pračky.

Přidávání pracích prostředků a aviváží

INFORMACE!
Do přihrádky na prací prostředek nedávejte ztvrdlé hrudky pracího prášku, protože mohou ucpat potrubí v pračce.
Kapsli detergentu pro jednorázové použití vždy vkládejte přímo do bubnu, nikdy do dávkovače!

Vzhled dávkovací nádoby

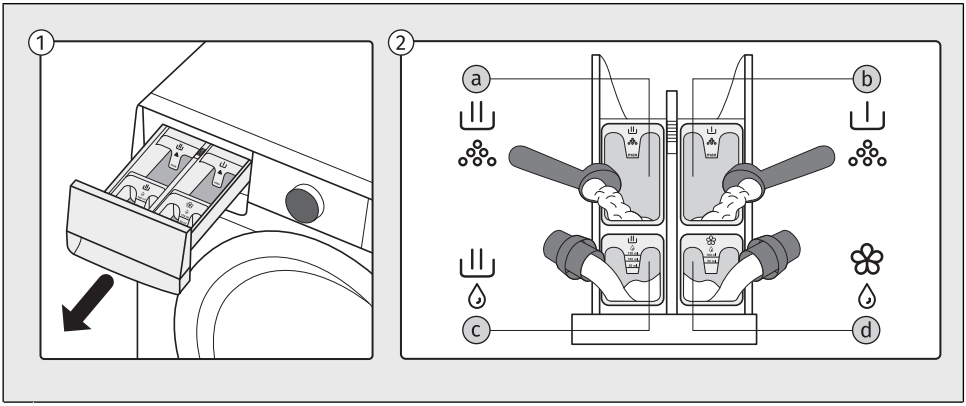

1 Dávkovací nádoba se nachází v levé horní části pračky. Chcete-li ji vyjmout, uchopte rukojeť dávkovače zespodu a zatáhněte ji směrem k sobě.

2 Do dávkovací nádoby se mohou přidávat jen práškové nebo tekuté prací prostředky a tekuté aviváže:
a - komora pro *práškový* prací prostředek na hlavní praní
b - komora pro *práškový* prací prostředek na předpírku
c - komora pro *tekutý* prací prostředek na hlavní praní
d - komora pro *tekutou*aviváž

Plnění dávkovací nádoby

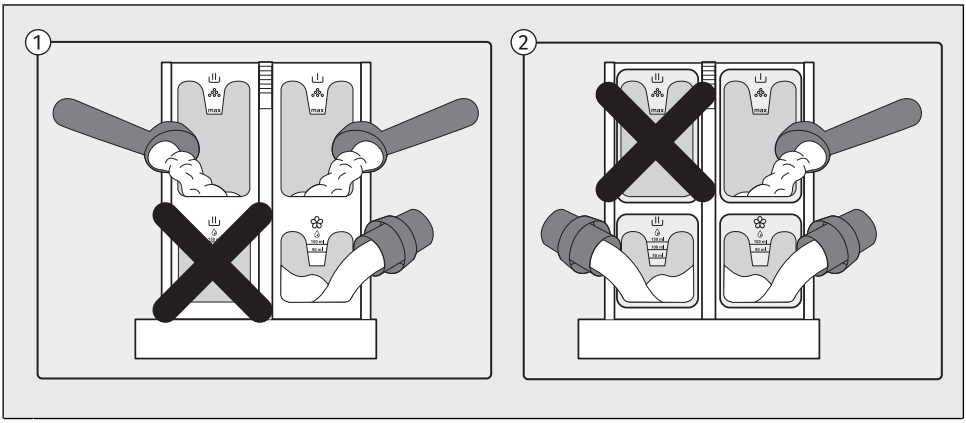

1 Pokud používáte přihrádku na *práškový* prací prostředek pro hlavní praní, neplňte současně přihrádku na *tekutý* prací prostředek.

2 Pokud používáte přihrádku na *tekutý* prací prostředek pro hlavní praní, neplňte současně přihrádku na *práškový* prací prostředek.

VAROVÁNÍ!
Pokud naplníte obě přihrádky, dojde k nadměrnému pěnění a prací program nebude dokončen správně!

VAROVÁNÍ!
Během průběhu pracího programu se nedoporučuje otevírat dávkovač, protože to může vést k nesprávné funkci spotřebiče.

6.3 Zapněte pračku

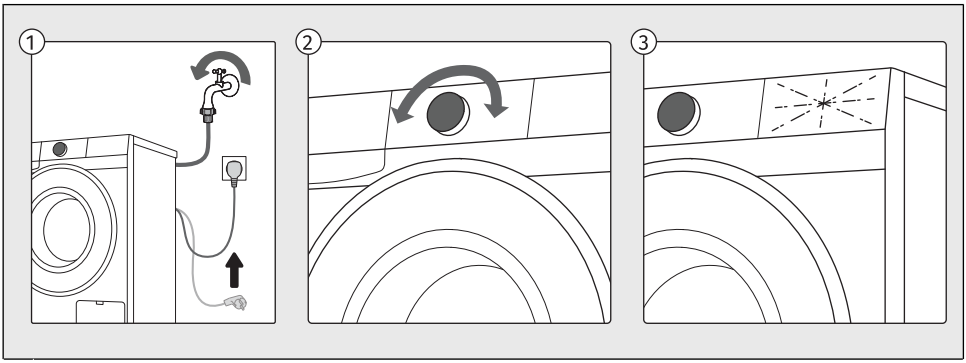

1 Pomocí napájecího kabelu připojte pračku k napájecí síti a ujistěte se, že je otevřený přívod vody.

2 Pro zapnutí spotřebiče otočte voličem do libovolné polohy.

3 Ikony na obrazovce se rozsvítí.

6.4 Zvolte prací program

Výběr programu na ovládací jednotce

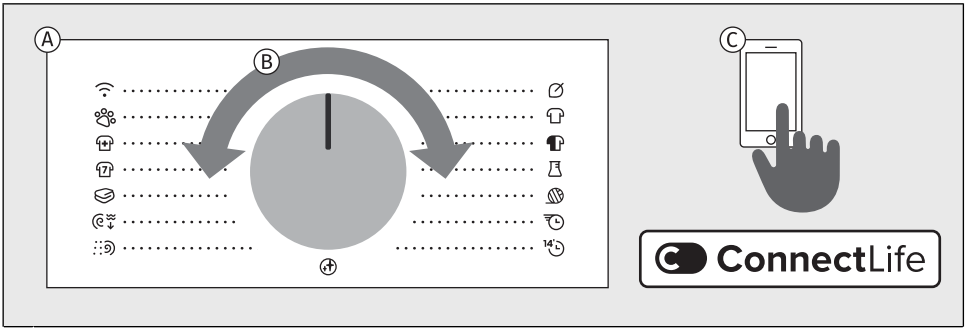

A Pračka nabízí prací programy, které jsou uvedeny v pozicích kolem přepínače programů.

B Zvolte prací program otočením voliče doleva nebo doprava (podle druhu prádla a podle stupně jeho znečištění). Viz kapitolu *Sada pracích programů*.

C Kromě programů, které vidíte na ovládací jednotce, existují další programy, které si můžete vybrat v aplikaci **Connect**Life. Postupujte podle pokynů v aplikaci.

Vysvětlení níže použitých symbolů:	
Maximální náplň (kg)	Pára
Rychlost odstředění	Odložený konec
Teplota	Více vody
Praní ve studené vodě	Proti krč.
Předpírka	Rychlý + Rychlejší

Vysvětlení symbolů pro typy čisticích prostředků podle nařízení (EU) č. 1015/2010:	
Univerzální	Pro jemné prádlo a vlnu
Na různobarevné prádlo	Speciální

Sada pracích programů

Všechny programy uvedené na ovládací jednotce lze spustit na spotřebiči nebo z aplikace. Chcete-li spustit program z aplikace, otočte volič do polohy *Dálkové ovládání*. Zavřete dvířka a potom stiskněte tlačítko *Start/Pauza*. Spotřebič bude poté připraven k provozu z aplikace 24 hodin denně. Viz kapitolu níže.

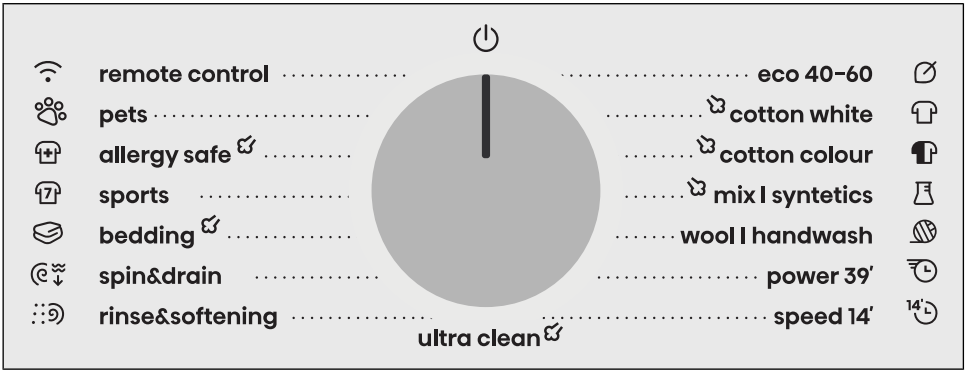

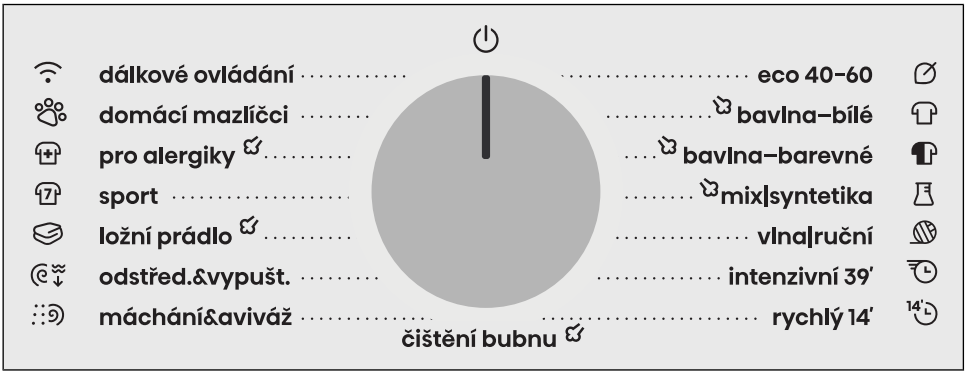

Programy na předním panelu

Programy			Možnost výběru doplňkových funkcí
Eco 40-60*	8 kg	1400	
40°C–60°C	Běžně znečištěné bavlněné prádlo, které lze prát společně ve stejném cyklu na 40°C nebo 60°C. ** Zkušební program se používá k posouzení souladu s nařízením Komise (EU) č. 2019/2023 o ekodesignu a nařízením č . 2019/2014 o označování energetickým štítkem.*		

Programy			Možnost výběru doplňkových funkcí
Cotton White Bavlna–bílé	8 kg	1400	°C
20°C–90°C	Pro praní běžně znečištěného bavlněného prádla použijte program *Bavlna–bílé*. Vyberte si mezi různými teplotami praní. Rychlost odstředění můžete nastavit podle svých preferencí. Trvání programu a množství vody se přizpůsobí množství prádla. Pro silně znečištěné prádlo zvolte *Předpírka* nebo funkci *Více vody*. Pro alergiky doporučujeme funkci *Extra máchání* pro lepší vypláchnutí prádla.		
Cotton Colour Bavlna–barevné	4 kg	1200	°C
✳–60°C	Tento program se používá pro praní barevného prádla pomocí speciálních pracích prostředků pro barevné prádlo. Doporučujeme vám, abyste oblečení otočili naruby.		
Mix|Syntetics Mix|syntetika	3,5 kg	1200	°C
✳–60°C	Program *Mix|syntetika* pro smíšené a syntetické prádlo je přizpůsoben pro oděvy ze syntetických a směsných vláken nebo viskózy a pro snadnou péči o bavlnu.		
Wool|Handwash Vlna|ruční	2 kg	800	°C
✳–40°C	Jemný program pro praní vlny, hedvábí a oděvů, které vyžadují ruční praní. Maximální teplota je 40°C. Tento program má krátký cyklus odstřeďování. Maximální otáčky při odstřeďování 800 ot./min. U tohoto programu nepoužívejte aviváž!		
Power 39' Intenzivní 39'	2 kg	1200	
40°C	Program pro menší množství mírně znečištěného prádla.		
Speed 14' Rychlý 14'	1 kg	1000	
30°C	Program pro bavlněné oděvy, které byly jen málo nošeny nebo jsou pouze velmi lehce zašpiněné.		

Programy			Možnost výběru doplňkových funkcí
Ultra clean Čištění bubnu	/	1400	
90°C	Program se používá na čištění bubnu a odstraňování zbytku pracího prostředku a bakterií. Pro výběr programu otočte voličem doleva nebo doprava na polohu *Čištění bubnu* (Program samočištění). Ostatní doplňkové funkce nelze vybrat. Buben musí být prázdný. **Nepřidávejte prací ani avivážní prostředky!** Pro účinné odstranění vodního kamene můžete přidat trochu lihového octa (přibližně 2 dl) nebo jedlou sodu (1 polévkovou lžíci nebo 15 g). Doporučujeme spouštět tento program minimálně jednou za měsíc. Prostředky můžete přidat do přihrádky na hlavní praní nebo do bubnu.		
Rinse&Softening Máchání & aviváž	8 kg	1400	
/	Tento program zahrnuje dvě studená máchání a krátký cyklus odstřeďování. Program je vhodný pro prádlo, které potřebuje pouze máchání.		
Spin&Drain Odstřed. & vypušt.	8 kg	1400	
/	Použijte program, když chcete prádlo pouze odstředit nebo vypustit vodu z mokrého prádla.		
Bedding Ložní prádlo	4 kg	1200	°C
30°C–90°C	Tento program se používá pro praní lůžkovin, polštářů a větších předmětů. Praní ložního prádla každý týden odstraňuje buňky suché kůže a roztoče.		
Sports Sport	3,5 kg	1000	°C
✳–40°C	Tento program je vhodný pro praní oděvů s membránami, voděodolných oděvů a prodyšného oblečení, vyžadujících jednoduchou údržbu. Na sportovní oblečení vyrobené ze směsných materiálů. Kombinuje nízkou teplotu s jemným kroužením. U tohoto programu nepoužívejte aviváž!		
Allergy Safe Pro alergiky	4 kg	1200	°C
40°C–90°C	Tento program se používá pro běžné praní silně znečištěného oblečení, které vyžaduje speciální péči, například pro lidi s velmi citlivou pokožkou nebo kožní alergií. Doporučujeme vám, abyste oblečení otočili naruby, díky čemuž se řádně operou také zbytky pokožky nebo a další nečistoty. Můžete zvolit i možnost praní při maximální teplotě a maximální rychlosti odstředění. Nastavená teplota bude udržována po delší dobu než u konvenčních programů v kombinaci s intenzivním pohybem prádla.		

Programy			Možnost výběru doplňkových funkcí
Pets Domácí mazlíčci	4 kg	1200	
40°C	Program během praní odstraňuje z oblečení chlupy domácích miláčků. Prací program zahrnuje automatické předpírání a dodatečné máchání. Po ukončení pracího programu vyčistěte skleněná dvířka pračky a filtr čerpadla, ve kterém mohou být také zachycené chlupy. Aby chlupy domácích miláčků byly důkladně odstraněny, doporučuje se, po ukončení praní, spustit *Čištění bubnu*.		
Remote control Dálkové ovládání	Programem *Dálkové ovládání* můžete ovládat zařízení na dálku (přes telefon). Je možné vybrat všechny programy a funkce dostupné pro konkrétní program vašeho spotřebiče (viz kapitoly *PŘED PRVNÍM POUŽITÍM SPOTŘEBIČE / První připojení k Wi-Fi síti* a *NASTAVENÍ A ÚPRAVY SPOTŘEBIČE / Dálkové ovládání*). V aplikaci si můžete vybrat i další programy a některá další nastavení.		

V aplikaci ConnectLife lze vybrat následující prací programy:

Programy			Možnost výběru doplňkových funkcí
Pillow Polštáře	4 kg	800	
40°C	Tento program použijte k praní přikrývek, kabátů, vest nebo bund. Vložte prádlo do pračky tak, aby se nedotýkalo gumového těsnění ani skla.		
New Clothes Nové oblečení	4 kg	1200	
30°C	Program je ideální pro první praní nového oblečení, které může pouštět barvu nebo obsahovat zbytky textilních přípravků.		
Dark Clothes Tmavé prádlo	4 kg	1200	
40°C	Tento program pomáhá zachovat intenzitu tmavých barev.		
Plush Toys Plyšové hračky	4 kg	1000	
30°C	Program pro plyšové hračky, šetrný a účinný.		
Kids Wear Dětské oblečení	4 kg	1200	
60°C	Program je navržen pro efektivní odstraňování skvrn a zlepšení hygieny. Ideální pro každodenní praní dětského oblečení.		

Programy			Možnost výběru doplňkových funkcí
Swimwear Plavky	4 kg	1000	
30°C	Program pro jemné plavky, který účinně odstraňuje sůl a prodlužuje životnost látky.		
Waterproof Voděodolné	2,5 kg	800	
	Program pro impregnaci oděvů speciálními prostředky, které zvyšují voděodolnost.		
Tights / Stockings Punčochy / Silonky	4 kg	1200	
30°C	Velmi šetrný program pro jemné a elastické tkaniny.		
Lingerie Spodní prádlo	4 kg	800	
30°C	Jemný program pro jemné, krajkové a elastické tkaniny. Doporučuje se prát prádlo v ochranném sáčku.		
Kitchen Towels Kuchyňské utěrky	4 kg	1200	
60°C	Program je určen pro silně znečištěné kuchyňské textilie, jako jsou utěrky a ručníky.		
Bleaching Bělení	4 kg	1200	
60°C	Tento program je určen pro použití s bělidlem bez obsahu chlóru. Pomáhá odstraňovat odolné skvrny a obnovit jas bílých a světlých tkanin. Je vhodný pouze pro textilie označené jako odolné vůči bělení.		
Activewear Funkční oblečení	4 kg	800	
30°C	Program vhodný pro oděvy vyrobené z funkčních vláken a elastických materiálů často používaných ve sportovním oblečení.		
Curtains Záclony	4 kg	800	
30°C	Jemný program, který využívá vyšší hladinu vody a minimální mechanické ošetření, aby se zabránilo mačkání a poškození jemných dekorativních tkanin.		

Programy			Možnost výběru doplňkových funkcí
Easy Care Snadná péče	4 kg	1200	
40°C	Program pro oděvy ze syntetických a směsných vláken a pro snadnou péči o bavlnu. Pečlivě si přečtěte pokyny k praní. Teplotu praní lze nastavit až na 60 °C, a rychlost odstřeďování až na 1200 ot./min.		
Steam Refresh Osvěžení párou	1,5 kg		
/	Program umožňuje změkčení a dezinfekci oblečení. Parní osvěžení snižuje nebo eliminuje potřebu žehlení. Po parním osvěžení může být prádlo lehce vlhké nebo obsahovat drobné stopy vody.		
Baby Dětské prádlo	4 kg	1200	
60°C	Tento program se používá pro praní oblečení, které vyžaduje speciální péči. Například dětské oblečení nebo oblečení pro osoby s kožními alergiemi.		
Shirts Košile	4 kg	800	
30°C	Tento program vypere límečky a manžety bez jejich pomačkání. Praní probíhá při nízké teplotě, s velkým množstvím vody a šetrným převracením.		
Jeans Džíny	4 kg	1200	
40°C	Program pro džíny a denim. Perte naruby.		
Shoes Boty	4 kg	800	
30°C	Program pro tenisky, které nejsou vyrobeny z kůže. Hrubé nečistoty by měly být před praním odstraněny kartáčem. Prací program zahrnuje automatické předpírání. Přidáním ručníků nebo podobných textilií do bubnu zvýšíte účinnost praní a snížíte hluk. Nepoužívejte aviváž. Dodržujte pokyny uvedené na etiketě.		
Fabric Care Péče o tkaniny	4 kg	800	
40°C	Program je ideální pro jemné tkaniny, protože šetrný způsob praní snižuje jejich opotřebování. Tímto způsobem se zachovává kvalita látek a prodlužuje se jejich životnost.		
Casual Wash Běžné praní	4 kg	1200	
30°C	Program ideální pro mírně znečištěné každodenní oblečení, který pomáhá zachovat barvy a kvalitu tkaniny s optimalizovanou energetickou účinností.		

INFORMACE!
Z hlediska spotřeby energie a vody jsou obecně nejúčinnější ty programy, které fungují při nižších teplotách a trvají déle.

INFORMACE!
Hluk a obsah zbytkové vlhkosti ovlivňuje rychlost odstřeďování: čím vyšší je rychlost odstřeďování během fáze odstřeďování, tím vyšší je hlučnost a tím nižší je obsah zbytkové vlhkosti.

INFORMACE!
Prací prášek nebo tekuté prací prostředky dávkujte dle doporučení výrobce a teploty praní, zvoleného pracího programu, znečištění prádla a tvrdosti vody.
Pokud v pračce dojde k nadměrnému pěnění nebo pěna přeteče přes dávkovač, je nutné vyprané prádlo důkladně vymáchat. Vyberte si prací program větším množstvím vody bez použití pracího prostředku.

INFORMACE!
Maximální množství prádla v kg (pro program *Bavlna*) je uvedeno na typovém štítku pračky (viz kapitolu *POPIS PRAČKY / Technické údaje na typovém štítku*).
Maximální nebo jmenovitá náplň platí pro prádlo připravené podle normy IEC 60456.
Pro lepší účinek praní doporučujeme při použití programů pro *Bavlna* plnit buben jen do 2/3.

INFORMACE!
Na dobu praní může mít vliv nízká teplota vody, nízké napětí v síti a různé náplně pračky; zobrazený zbývající čas je během pracího procesu průběžně upravován.

6.5 Vyberte doplňkové funkce

Volba dalších/doplňkových funkcí

Po výběru pracího programu můžete také zvolit a upravit doplňkové funkce u některých programů. Některé funkce lze vybrat a upravit i dodatečně, během běhu programu. (Viz kapitolu *NASTAVENÍ A ÚPRAVY SPOTŘEBIČE*.)

Provádí se to ve dvou nebo třech krocích:
- **výběr funkce** (dále jen **Výběr**),
- **nastavení úrovně funkce**, pokud to funkce umožňuje (dále jen **Úroveň / Popis / Zobrazení**),
- **aktivace funkce** (dále jen **Aktivace / Deaktivace / Ukončení**).

Pokud nechcete vybírat doplňkové funkce, stiskněte tlačítko *Start/Pauza*.

Jednotlivé funkce jsou popsány níže.

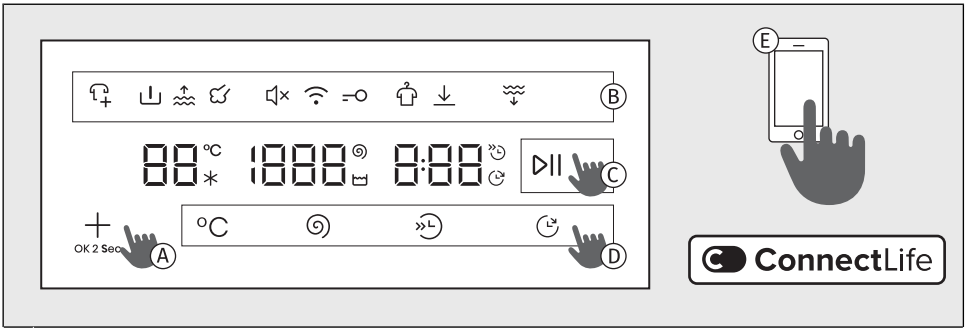

A Pomocí klávesy + vyberte funkci a potvrďte ji.
Krátkým stiskem klávesy procházíte možnými doplňkovými funkcemi, které jsou zvýrazněny v horní části obrazovky. Některé funkce nejsou s určitými programy k dispozici a nelze je vybrat.

B Symbol vybrané funkce bude částečně nebo zcela rozsvícen. Když funkce není povolena, symbol svítit nebude. Právě vybíraná funkce bliká a je částečně rozsvícena.
Nastavení potvrďte stisknutím tlačítka +, funkce se plně rozsvítí.
Pro výběr nebo nastavení doplňkové funkce zopakujte výše popsaný postup.

C Pro spuštění pracího cyklu stiskněte tlačítko *Start/Pauza* pro aktivaci funkce. Během pracího programu jsou vybrané funkce rozsvíceny.

D Některé doplňkové funkce můžete přímo vybrat, nastavit a potvrdit pomocí funkčních kláves °C.

E V aplikaci **Connect**Life si můžete vybrat i doplňkové funkce. Postupujte podle pokynů v aplikaci.

INFORMACE!
Pokud podržíte tlačítko + déle než tři sekundy, vstoupíte do nastavení *Wi-Fi* (platí, když bylo na voliči zvoleno *Dálkové ovládání*.

Sada doplňkových funkcí

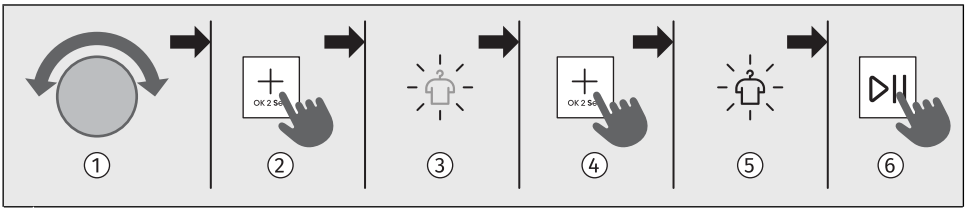

1 Pomocí voliče zvolte požadovaný program.

2 Opakovaně stiskněte tlačítko +, dokud se symbol požadované funkce nerozsvítí a nezačne blikat. (Krátkým stiskem tlačítka + můžete procházet dostupnými funkcemi.)

3 Symbol požadované funkce bliká.

4 Stiskněte tlačítko + po dobu 2 sekund pro výběr funkce a přechod na další funkci.

5 Symbol vybrané funkce se plně rozsvítí.

6 Funkce se aktivuje stisknutím tlačítka + po dobu 2 sekund.

7 Prací program spustíte stisknutím tlačítka *Start/Pauza*. Během pracího programu jsou všechny vybrané funkce plně rozsvíceny.

Možnosti doplňkových funkcí se liší v závislosti na programu.

°C	**Teplota** **Změna teploty pro zvolený program.**
Výběr:	Chcete-li změnit teplotu praní, stiskněte tlačítko °C, dokud nedosáhnete požadované teploty. Každý program má předem nastavenou teplotu, kterou můžete u některých programů změnit stisknutím položky °C. Je-li zvoleno praní ve studené vodě, rozsvítí se tlačítko ✳. Pokud teplotu nelze zvolit, na displeji se zobrazí tlačítko –.
Aktivace:	Pokud nastavení není možné, přednastavená hodnota dvakrát blikne.

	Odstředění (rychlost odstředění/zastavení čerpadla/odpad) **Nastavení rychlosti odstředění.**
Výběr:	Můžete si nastavit požadované otáčky ždímání. Všechny programy (kromě programu *Čištění bubnu*) mají přednastavené rychlosti odstřeďování, které je možno měnit. Chcete-li změnit rychlost odstředění, stiskněte tlačítko , dokud nedosáhnete požadované rychlosti odstředění. • Pokud chcete **vypustit vodu**, vyberte *Vypouštění vody ...*, na displeji se zobrazí **0**. Zkrátí se doba praní. • Pokud chcete **pozastavit poslední máchání**, vyberte *Zast. máchání* **rh**. Aktivujte funkci, která zabraňuje zmačkání prádla, pokud jej nemůžete z pračky ihned po dokončení pracího cyklu vyjmout. Tlačítko *Start/Pauza* a symbol **rh** blikají. Před pokračováním můžete nastavit rychlost odstředění Pro dokončení praní je nutné stisknout tlačítko *Start/Pauza*, do té doby bude prací program pozastaven před posledním oplachováním. Pro pokračování stiskněte tlačítko *Start/Pauza*. Voda bude vypuštěna (vyčerpána) a proběhne poslední cyklus odstředění.
Aktivace:	Pokud nastavení není možné, přednastavená hodnota dvakrát blikne. Zvolená rychlost odstředění se zobrazí na displeji.

	Rychlé praní (kratší doba praní) **Pro rychlé praní prádla.**
Výběr:	Pokud je zapnutá funkce, pak prací program bude mít zkrácenou dobu praní. K dispozici jsou dvě možnosti (v závislosti od zvoleného pracího programu). Po stisknutí tlačítka se na displeji upraví čas ukončení programu. Pokud chcete prací program dodatečně zkrátit, stiskněte tlačítko ještě jednou, celková doba programu bude odpovídajícím způsobem upravena. Po opětovném stisknutí tlačítka se nastavení resetuje. 1. stisknutí : *Rychlý* 2. stisknutí : *Rychlejší* 3. stisknutí : *Výchozí* – výchozí režim praní (výchozí nastavení) U programu pro *Bavlna–bílé* doporučujeme poloviční náplň.
Aktivace:	Pokud nastavení není možné, tlačítko se nezobrazí. Po výběru funkce *Rychlý* krátce stiskněte tlačítko *Start/Pauza* pro spuštění programu. Pokud tlačítko *Start/Pauza* podržíte stisknuté po dobu 3 sekund před spuštěním programu, aktivuje se animace 3-2-1, a nastavení funkce *Rychlý* se uloží.

	Odložený konec **Funkce pro odložení konce pracího cyklu**
Výběr:	Vyberte požadovaný program a doplňkové funkce. Zavřete dvířka pračky. Stiskněte tlačítko, dokud nedosáhnete požadovaného odložení konce praní. Po 5 sek se požadované odložení konce praní uloží. Funkci *Odložený konec* lze nastavit až na 24 hodin: - až na 6 hodin: v krocích po 30 minutách, - poté až na 24 hodin: v krocích po 1 hodině. Pokud během nastavování funkce stisknete jakékoli tlačítko (kromě a *Start/Pauza*), funkce se zresetuje. Z toho důvodu je před nastavením nutné nejprve nastavit všechny ostatní požadované funkce. Na displeji se rozsvítí. Možnost nastavení času ukončení pracího programu. **Příklad nastavení funkce:** **Pokud chcete, aby prací program skončil v 6.00 hodin ráno a nyní je 21:00 hodin, tak potom nastavte opoždění konec praní na 9 hodin.**
Přerušení:	• Pokud chcete funkci **zrušit** *Odložený konec* **během jejího nastavování**, stiskněte tlačítko dokud se nezobrazí čas -:--. Počkejte 5 sek při tomto nastavení a nabídku opustíte bez nastavení odloženého konce. • Funkci můžete také zrušit otočením voliče na jiný program a poté návratem k dříve zvolenému programu. Znovu vyberte požadované funkce a stiskněte tlačítko *Start/Pauza* pro spuštění praní. • Pokud chcete funkci **přeskočit**, stiskněte a podržte tlačítko *Start/Pauza* po dobu 3 sek. Spustí se animace 3-2-1 a poté se prací program okamžitě spustí.
Aktivace:	Pro aktivace stiskněte tlačítko *Start/Pauza*. Po aktivaci se na displeji zobrazí všechny parametry praní a vybrané doplňkové funkce. Pračka začne odpočítávat čas. Když čas odpočítávání dosáhne času pracího programu (např. 2:30), pak se prací program automaticky spustí.

	Předpírka **Praní značně zašpiněného prádla, zjeména v případě tuhých skvrn na povrchu.**
Výběr:	Opakovaně stiskněte tlačítko +, dokud se symbol nerozsvítí. Pokud zvolíte *Předpírka*, dejte prací prostředek i do přihrádky pro předpírku.
Aktivace:	Funkce se aktivuje stisknutím tlačítka + po dobu 2 sekund.

	Více vody (dodatečná voda/vysoká hladina vody) **Funkce na praní prádla s větším množstvím vody při některých programech.**
Výběr:	Prádlo se pere s vyšší hladinou vody a přidaným mácháním. Opakovaně stiskněte tlačítko +, dokud se symbol nerozsvítí.
Aktivace:	Funkce se aktivuje stisknutím tlačítka + po dobu 2 sekund.

	Pára (dezinfekce parou) **Funkce pro přidání parního cyklu na konci pracího programu k dezinfekci prádla.**
Výběr:	Opakovaně stiskněte tlačítko +, dokud se symbol nerozsvítí.
Aktivace:	Funkce se aktivuje stisknutím tlačítka + po dobu 2 sekund.

	Proti krč. (proti pomačkání) **Funkce pro rozvolnění a snížení zmačkání prádla.**
Výběr:	Tato funkce se doporučuje pro jemné prádlo. Tuto funkci lze zvolit, pokud prádlo není vyjmuto z pračky ihned po dokončení cyklu. Funkci je nutné aktivovat před spuštěním programu. Opakovaně stiskněte tlačítko +, dokud se symbol nerozsvítí. Na displeji se zobrazí **AC** / **End**.
Aktivace:	Funkce se aktivuje stisknutím tlačítka + po dobu 2 sekund.
Přerušení:	Funkci můžete kdykoli přerušit stlačením tlačítka *Start*/*Pauza*.

	OPTIMALIZACE DOBY PRANÍ **Na začátku pracího programu zjistí pračka za pomoci moderní technologie množství prádla.**
Výběr:	Automatické
Aktivace:	Automatické

6.6 Spusťte prací program

Spuštění programu

Zavřete dveře pračky a prací program spusťte stisknutím tlačítka *Start*/*Pauza* na pravé straně displeje.

Přerušení, zastavení a změna programu

Prací program **se pozastaví** krátkým stisknutím tlačítka *Start*/*Pauza*. Na displeji se bude čas do konce pracího cyklu zapínat a vypínat. Pokud se tlačítko *Start*/*Pauza* stiskne znovu, prací program **se obnoví**.

Prací program **se zastaví** stisknutím tlačítka *Start*/*Pauza* a jeho podržením po dobu 3 sekund. Aktuální program se zastaví a pračka vypustí vodu. Dvířka se po určité době odemknou. Stejný postup se provede i v případě, že se volič programů otočí do polohy ⏻. Chcete-li spotřebič zapnout, otočte voličem programu znovu na požadovaný program, nastavte funkce a spusťte prací program stisknutím tlačítka *Start*/*Pauza*.

Otevírání dvířek

Dvířka pračky se po dokončení pracího programu odemknou a lze je otevřít.

Lze je také otevřít po přerušení nebo zastavení pracího programu, pokud je hladina vody v pračce dostatečně nízká a teplota vody není příliš vysoká.

INFORMACE!
Pokud pračka není připojená k elektrické síti nebo během provozu programu došlo k výpadku proudu, dveře pračky nejdou otevřít. V tomto případě je potřeba zabezpečit adekvátní připojení pračky nebo zavolat servisního technika.

Přidání/vyjmut prádla během provozu spotřebiče

Stiskněte tlačítko *Start*/*Pauza* a po určité době budete moci dvířka otevřít:

- Pokud je teplota vody v bubnu nižší než 50 °C a hladina vody v bubnu je pod určitou úrovní (a pračka není v závěrečné fázi odstředění), jsou splněny podmínky pro uvolnění elektronického zámku dvířek a odemčení dvířek pračky (tlačítko *Start*/*Pauza* bliká, na displeji bliká čas do konce programu). Pokud je teplota vody v bubnu vyšší než 50 °C, není možné během praní přidávat prádlo.
- Pokud je hladina vody příliš vysoká, je nutné nejprve vypustit vodu z bubnu pračky. Symbol je částečně rozsvícen. Stiskněte +, dokud nezačne blikat symbol . Znovu stiskněte + a podržte jej 2 sekundy, dokud pračka nezačne vypouštět vodu. Na displeji se rozsvítí , spustí se animace 3-2-1, voda se z pračky vypustí a dvířka se odemknou.

Následně je možné otevřít dveře pračky a přidat nebo odstranit prádlo z bubnu. Stiskněte tlačítko *Start*/*Pauza* pro pokračování pracího programu.

INFORMACE!
Prací program bude pokračovat od místa, ve kterém byl přerušen.

INFORMACE!
Pokud přidáte velké množství prádla během praní, může se prádlo vyprat s menším účinkem, protože pračka na počátku načetla nižší hmotnost prádla a přidala menší množství vody. Nedostatečné množství vody pro dané množství prádla může také vést k poškození prádla (drhnutí suchého prádla), a doba praní může být delší.

Chyba přívodu energie

V případě výpadku proudu se prací program také přeruší. Když se napájení obnoví, prací program bude pokračovat tam, kde se přerušil. Na konci pracího cyklu se na displeji střídavě zobrazuje nápis **End** / **PF**. Toto poskytuje informaci o výpadku proudu a jeho vlivu na vykonávání pracího programu.

Po obnovení napájení se na displeji zobrazí **PF**; po 5 sekundách bude prací program pokračovat ve fázi, ve které byl přerušen.

6.7 Dokončete prací cyklus

Pračka oznámí konec pracího programu zvukovým signálem a na displeji bude zobrazeno End *Konec*. 5 min po skončení programu se spotřebič přepne do režimu nízké spotřeby nebo režimu spánku.

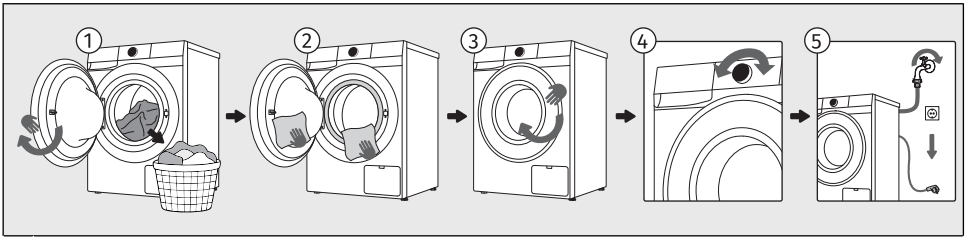

1 Otevřete dveře pračky. Vytáhněte prádlo z bubnu.

2 Otřete gumové těsnění dveří a sklo dveří.

3 Zavřete dvířka.

4 Vypněte pračku (otočte voličem do polohy ⏻).

5 Vypněte kohoutek pro přívod vody. Vytáhněte napájecí kabel ze zásuvky.

INFORMACE!
Po ukončení programu sušení prádlo co nejdříve vyndejte ze sušičky, abyste udrželi svěžest prádla.

7. NASTAVENÍ A ÚPRAVY SPOTŘEBIČE

V této kapitole se naučíte, jak:
- uložit vybraný program a funkce,
- přizpůsobit si spotřebič pomocí dalších nastavení a
- vstoupit do nabídky uživatelských nastavení.

Existuje několik dodatečných nastavení, která lze na spotřebiči provést. To vám umožní dále přizpůsobit zařízení vašemu osobnímu použití a potřebám.

Základní princip výběru dalších nastavení je podobný výběru funkcí. Viz kapitolu *PROCES PRANÍ KROK ZA KROKEM (1–7) / Sada doplňkových funkcí*.

7.1 Uložení programu a vybraných funkcí

Počáteční nastavení každého pracího programu lze změnit a uložit pro snazší osobní použití.

↓	**Nastavení uloženo** **Funkce pro uložení vašich nastavení u vybraných programů a funkcí.**
Výběr:	Po výběru pracího programu a dalších funkcí opakovaně stiskněte tlačítko +, dokud se nerozsvítí a nezačne blikat symbol ↓.
Aktivace:	Nastavení se uloží stisknutím tlačítek +. Program zůstane uložený, dokud ho nezměníte stejným postupem nebo neobnovíte osobní nastavení na tovární nastavení (viz kapitolu níže).

	AdaptTech **Automatická funkce pro uložení často používaných programů a funkcí.**
Aktivace:	Když nějaké nastavení pracího programu použijete třikrát za sebou, bude toto nastavení uloženo jako výchozí a od této chvíle se vám vždy bude nabízet při výběru tohoto pracího programu. Pokud manuálně uložíte nastavení na pracím programu, tak se **Adapt**Tech u tohoto pracího programu zruší. Program je uložen, dokud neobnovíte osobní nastavení na tovární nastavení (viz následující část).

7.2 Dodatečná nastavení spotřebiče

	Dětská pojistka **Bezpečnostní funkce.**
Aktivace:	**Dokud je aktivována dětská pojistka, není možné měnit programy, nastavení ani přídavné funkce.** S tímto nastavením zamknete obrazovku, a tím zabráníte dětem, aby mohly neúmyslně spustit nebo změnit cyklus. Stisknutím tlačítka + nejprve vyberte funkci. Symbol se rozsvítí. Stiskněte tlačítko + po dobu 2 sekund pro potvrzení výběru. Funkci lze také aktivovat během samotného programu pomocí výše popsaného postupu. Pokud je aktivována dětská pojistka, není možné měnit programy ani přídavné funkce. Po vypnutí spotřebiče zůstane dětská pojistka zapnutá, proto je třeba ji před zvolením nového programu vypnout.
Deaktivace:	Pro vypnutí (deaktivaci) dětské pojistky podržte tlačítko + po dobu 3 sek. Spustí se animace 3-2-1. Na konci animace se funkce vypne (je deaktivována). Stejným způsobem lze funkci *Dětská pojistka* vypnout i během pracího programu.

	Dálkové ovládání **Funkce pro dálkové ovládání.**
Popis:	Pro použití této funkce musí být spotřebič připojen k síti, viz kapitola *PŘED PRVNÍM POUŽITÍM SPOTŘEBIČE*. Ovládání na dálku vám bude k dispozici následujících 24 hodin, i když zařízeni přejde do pohotovostního režimu (symbol zůstane rozsvícený). Dveře jsou v této době zamčené a nedají se otevřít. Dálkové ovládání se přeruší stisknutím tlačítka *Start/Pauza* na 3 sekundy nebo vypnutím spotřebiče (otočte voličem do polohy ⏻). Ovládání na dálku vám bude k dispozici následujících 24 hodin, i když zařízeni přejde do pohotovostního režimu (svítí). Dveře jsou v této době zamčené a nedají se otevřít. Dálkové ovládání se přeruší stisknutím tlačítka *Start/Pauza* na 3 sekundy nebo vypnutím spotřebiče. Spotřebič dále ovládáte prostřednictvím aplikace **Connect**Life, kde si můžete vybrat z několika možností (výběr, spuštění, sledování a zastavení programu, doplňková nastavení, ...) Provoz pračky je možné přes aplikaci přerušit nebo zastavit volbou *Start/Pauza*, *Přidejte prádlo* ... Některé možnosti můžete na dálku provést úplně celé, některé však budou vyžadovat vaši fyzickou přítomnost, jako je například přidávání prádla v průběhu pracího cyklu (*Přidejte prádlo*).
Výběr:	Otočte voličem do polohy *Dálkové ovládání*.
Aktivace:	Po vložení prádla zavřete dvířka pračky. Pokračujte v aktivitách v aplikaci (vyberte program, další funkce a spusťte praní).

7.3 Nabídka uživatelských nastavení

Pro vstup do nabídky uživatelských nastavení vyberte prací program a současně podržte + a ⏲, dokud se nedokončí animace 3-2-1 (alespoň 3 sekundy).

Stiskem °C můžete procházet dostupnými uživatelskými nastaveními, což je znázorněno výstupem na obrazovce:
1 - *Zvuk Zap/Vyp*
2 - *Jas displeje*
3 - *Tvrdost vody*
4 - *Tovární nastavení*
5 - *Přehled posledních tří chyb*
6 - *Celkový počet cyklů*

Když jste v požadovaném nastavení, přecházejte mezi úrovněmi nastavení stiskem tlačítka ⏲.

Pro uložení a ukončení stiskněte klávesu +, nastavení se uloží a vrátíte se na první úroveň nastavení.

Můžete změnit následující nastavení:

🔇×	**Zvuk Zap/Vyp** **Možnost vypnutí nebo úpravy hlasitosti zvuku.**
Zobrazení: 1	Hlasitost je přednastavena na úroveň 2. Stiskněte tlačítko ⏲ pro výběr hlasitosti zvuku nebo pro vypnutí zvuku. Je-li zvuk vypnut, na konci pracího programu nebude žádný zvukový signál. Možná nastavení: **L 01** = tiché nastavení zvuku **L 02** = střední nastavení zvuku **L 03** = hlasité nastavení zvuku **L 00** = vypnutí zvuku

	Jas displeje **Možnost úpravy jasu symbolů svítících na displeji.**
Zobrazení: 2	Výchozí jas je 100%. Stisknutím kláves ⏲ si můžete vybrat mezi plným jasem (100%) a částečným jasem (50%) obrazovky. Možná nastavení: **L 01** = 100% jas **L 02** = 50% jas

	Tvrdost vody **Možnost nastavení tvrdosti vody.**
Zobrazení: 3	Úroveň tvrdosti vody je přednastavena na 2. Stisknutím vyberte úroveň tvrdosti vody. Možná nastavení: **L 01** = měkká voda **L 02** = středně tvrdá voda **L 03** = tvrdá voda

	Tovární nastavení **Smazat všechna nastavení a vrátit se k továrním nastavením.**
Zobrazení: 4	Na displeji se zobrazí **rES**. Stisknutím tlačítka se vaše nastavení vrátí na původní nastavení (vaše vlastní nastavení a všechny uložené programy budou vymazány). Zařízení se automaticky přepne na domovskou obrazovku.
Ukončení:	Pokud se nechcete vrátit k *Tovární nastavení*, stiskněte tlačítko + pro ukončení.

	Přehled posledních tří chyb **Možnost zobrazení posledních zjištěných chyb pračky.**
Zobrazení: 5	Stiskem můžete procházet nejnovějšími chybami. Zobrazí se chybový kód, viz kapitola *ŘEŠENÍ PROBLÉMŮ A SERVIS / Tabulka zpráv na displeji*.

	Celkový počet cyklů **Možnost zobrazení dokončených cyklů spotřebiče.**
Zobrazení: 6	Stisknutím tlačítka se zobrazí počet provedených cyklů.

8. ÚDRŽBA A ČIŠTĚNÍ

V této kapitole se dozvíte vše o čištění spotřebiče:
- jak čistit vnější povrch pračky,
- jak čistit zásobník dávkovače pracího prostředku,
- jak čistit přípojku přívodní hadice vody a těsnění dvířek,
- jak čistit filtr čerpadla.

NEBEZPEČÍ ÚRAZU ELEKTRICKÝM PROUDEM!
Před čištěním odpojte pračku od elektrické sítě.

8.1 Čištění pračky zvenčí

VAROVÁNÍ!
Nebezpečí úrazu elektrickým proudem v důsledku síťového napětí.
I když je pračka vypnutá, je nějakou dobu stále pod napětím, proto před čištěním a údržbou vždy odpojte napájecí kabel.

VAROVÁNÍ!
Poškození, které může způsobit voda.
Pračku nečistěte proudem vody, protože proud vody může způsobit vniknutí vody do pračky a poškození jejích součástí.

VAROVÁNÍ!
Škody způsobené čisticími prostředky.
Nepoužívejte žádná rozpouštědla ani čisticí prostředky, které by mohly pračku poškodit (dodržujte doporučení a varování výrobců čisticích prostředků).

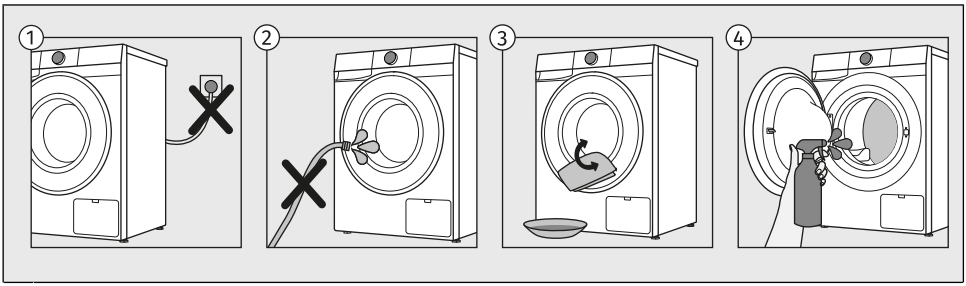

1 Před čištěním odpojte pračku od elektrické sítě.

2 Pračku nečistěte proudem vody!

3 Vnější povrch pračky a displej čistěte jemným vlhkým bavlněným hadříkem a vodou.

4 Buben čistěte měkkým bavlněným hadříkem a vhodným čisticím prostředkem.

8.2 Čištění dávkovače pracího prostředku

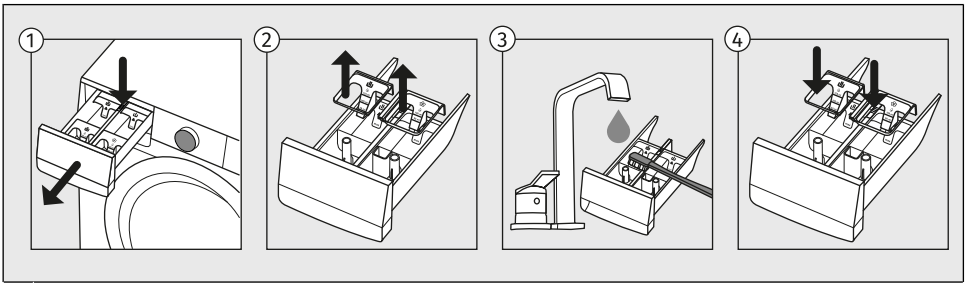

1 Dávkovač pracího prostředku vyjměte z pláště po stisknutí malé klapky.

2 Dávkovač umyjte pod tekoucí vodou kartáčkem a vysušte ho. Ze dna pláště také odstraňte zbytky pracího prostředku.

3 V případě potřeby vyjměte a očistěte zátku.
Otvor ve spodní části přihrádky také vyčistěte párátkem nebo podobným tenkým předmětem.

4 Zátku umyjte pod tekoucí vodou a vraťte ji na místo.
Nasaďte horní odnímatelnou část zpět na dávkovač a zavřete zásobník.

INFORMACE!
Dávkovač pracího prostředku nemyjte v myčce na nádobí.

8.3 Čištění hadice pro přívod vody, pláště dávkovače pracího prostředku a gumového těsnění dveří

Abyste zabránili usazování vodního kamene a nečistot v částech pračky, které přicházejí do styku s vodou a pracími prostředky nebo avivážemi, čistěte tyto části často. Prodloužíte tím životnost pračky a zvýšíte její účinnost. Viz kapitolu níže.

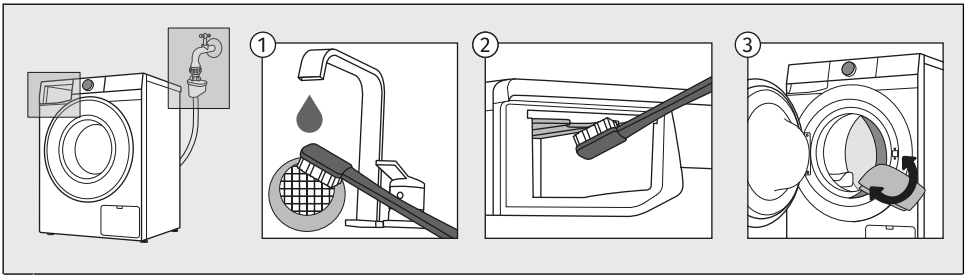

1 Vypněte přívod vody, odšroubujte hadici přípojky vody a vyčistěte sítko v přípojce hadice.

2 Vytáhněte dávkovací nádobu a kartáčkem vyčistěte celý oddíl máchání, obzvlášť trysky na horní straně máchací komory.

3 Po každém praní otřete gumové těsnění dveří a také odstraňte všechny cizí předměty, které se na něm zachytily. Tímto prodloužíte jeho životnost.

8.4 Čištění filtru čerpadla

INFORMACE!
Při čištění může dojít k rozlití vody. Proto doporučujeme na podlahu položit savý hadr.

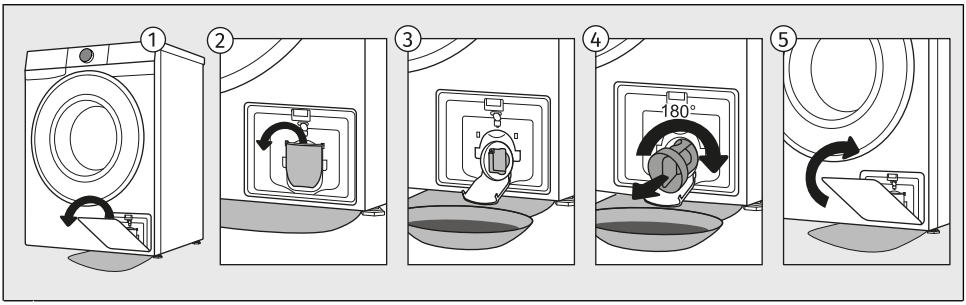

1 Otevřete kryt filtru, vyjměte filtr.

2 Před čištěním filtru čerpadla otevřete vypouštěcí trubičku.
Filtrem čerpadla pomalu otáčejte proti směru hodinových ručiček. Vytáhněte filtr čerpadla a nechte pomalu vytéct vodu.

3 Filtr čerpadla propláchněte pod tekoucí vodou.

4 Z krytu filtru a vrtule odstraňte všechny předměty a nečistoty.
Filtr čerpadla vraťte na místo a upevněte ho otáčením po směru hodinových ručiček.
Aby filtr dobře těsnil, musí mít jeho těsnění čistý povrch.

5 A znovu nainstalujte kryt.

INFORMACE!
Filtr čerpadla doporučujeme čistit pravidelně jednou měsíčně. Pokud perete chlupaté, velmi špinavé nebo staré prádlo, tak i častěji.

9. ŘEŠENÍ PROBLÉMŮ A SERVIS

V této kapitole se dozvíte:
- jak postupovat v případě problémů, pokud se vyskytnou poruchy nebo problémy během praní,
- popisy poruch, varování a chyb zobrazených na displeji,
- kdy a jak kontaktovat poprodejní servis,
- co dělat v případě reklamace a na co se vztahuje záruka,
- kde objednat náhradní díly.

9.1 Co dělat v případě problémů?

Pračka během pracího cyklu automaticky kontroluje provádění jednotlivých funkcí. Pokud zjistí nějakou nesrovnalost, signalizuje to na displeji hlášením (E:XX). Pračka hlásí chybu, dokud ji nevypnete. Poruchy v prostředí (např. v elektrické síti) mohou mít za následek vznik různých chyb (viz kapitolu níže).

V tom případě:

- Vypněte pračku a několik sekund počkejte.
- Zapněte pračku a zopakujte prací program.
- Většinu chyb vzniklých při provozu může vyřešit uživatel (viz kapitolu níže).
- Pokud k chybě dojde znovu, zavolejte na autorizovaný servis.
- Opravy smí provádět pouze dostatečně vyškolená osoba.

INFORMACE!
Hluk a vibrace – zkontrolujte, zda jsou nohy správně zarovnány a zda jsou pojistné matice pevně utaženy.

UKS - systém kontroly stability

Nerovnoměrně rozmístěné prádlo nebo shluky prádla v bubnu pračky mohou způsobit problémy jako vibrace a hlučný provoz. Pračka tyto problémy zjistí a aktivuje UKS* (*systém kontroly stability).
Menší náplně (např. jedna osuška, jeden svetr, jeden župan atd.) nebo oděvy vyrobené z materiálů se zvláštními geometrickými vlastnostmi se prakticky nedají rovnoměrně rozmístit po celém bubnu pračky (pantofle, velké předměty atd.). V důsledku toho se pračka několikrát pokusí prádlo lépe rozmístit, takže program pak déle trvá. Za extrémně nepříznivých podmínek je možné program dokončit bez cyklu odstředění.
UKS* (*systém kontroly stability) umožňuje stabilní provoz a prodlužuje životnost pračky.

Níže jsou uvedeny všechny chyby, které může uživatel vidět v uživatelském rozhraní.

9.2 Tabulka zpráv na displeji

Upozornění/informace pro uživatele, které se mohou zobrazit na displeji, jsou tyto:

INFORMACE

AC	**Probíhá funkce *Proti krč.*, kterou jste spustili v rámci pracího programu** Na displeji se střídavě zobrazují nápisy **Proti krč.** a **End**. Pokud chcete přerušit provoz funkce *Proti krč.* , stlačte tlačítko *Start/Pauza* ZAPNOUT/VYPNOUT (ON/OFF).
0:00 ▷II	**Pračka v pohotovostním režimu, připravena na pokračování v pracím programu** Na obrazovce blikají Čas ukončení pracího programu a klávesa *Start/Pauza*. Aby prací program pokračoval dál, stlačte tlačítko *Start/Pauza*.
	Připraveno pro odemčení dveří Kontrolky na jednotce displeje budou blikat. Počkejte do dokončení procesu. Nenastane-li žádná chyba po jeho dokončení, je možné spustit nový program. Voda je odváděna. Počkejte na odemčení dveří.
	Přehled počtu provedených pracích cyklů Informace o počtu provedených pracích cyklů se zobrazí na displeji o 3 sekundy, pokud odpojíte napájecí kabel od sítě (po nastavení voliče do polohy *Vyp.*), počkáte 10 sekund a poté jej znovu připojíte k síti. Po 3 sekundách přejde spotřebič do pohotovostního režimu. Informace o počtu provedených cyklů jsou k dispozici také v nabídce uživatelských nastavení. Viz kapitolu *NASTAVENÍ A ÚPRAVY SPOTŘEBIČE / Nabídka uživatelských nastavení / Celkový počet cyklů*.

VAROVÁNÍ

CLF	**Upozornění k systému vypouštění vody** Zobrazení upozornění **CLF**. Po ukončení pracího programu na displeji střídavě svítí znaky **CLF** a **End**. Upozornění na snížený průtok vody ve fázi čerpání. Zkontrolujte toto: • je čistý filtr čerpadla, • není ucpaná hadice pro vypouštění vody, • není ucpaný odpad, • zda je vypouštěcí hadice umístěna pod maximální a nad minimální výšku (viz kapitolu *INSTALACE A PŘIPOJENÍ / Připojení a zajištění hadice pro vypouštění vody*).

CLn	**Systémové varování ke spuštění programu *Čištění bubnu*** Po ukončení pracího programu na displeji střídavě svítí znaky **CLn** a **End**. Pokud se po praní na displeji zobrazí **CLn** varování, postupujte následovně: • vyčistěte dávkovací nádobu, • vyčistěte hadice pro přívod vody, pláště dávkovače pracího prostředku a gumového těsnění dveří, • vyčistěte filtr čerpadla (viz kapitolu *ÚDRŽBA A ČIŠTĚNÍ*) a • spusťte samočistící program *Čištění bubnu* (viz kapitola *Sada pracích programů*). Samočistící program pro čištění bubnu a odstranění zbytků pracího prostředku a bakterií. Buben musí být prázdný. Nepřidávejte prací ani avivážní prostředky! Pro účinné odstranění vodního kamene můžete přidat trochu lihového octa (přibližně 2 dl) nebo jedlou sodu (1 polévkovou lžíci nebo 15 g) . Doporučujeme spouštět tento program minimálně jednou za měsíc resp pokaždé, když se objeví upozornění **CLn**.
FD	**Upozornění detekčního systému na nadměrné pěnění v průběhu pracího programu** Po ukončení pracího programu na displeji střídavě svítí znaky **FD** a **End**. Pokud v pračce dojde k nadměrnému pěnění nebo pěna přeteče přes dávkovač, je nutné vyprané prádlo důkladně vymáchat ve velkém množství vody. Vyberte si prací program bez použití pracího prostředku. • Doporučujeme zvolit program *Máchání & aviváž*. • Přiměřeně snižte množství dávky pracího prostředku.
PF	**Varování při výpadku napájení (PF)** Během pracího programu systém zjistil výpadek elektrické energie, který měl vliv na výkonnost a funkčnost pracího programu.
PF/End	**Upozornění na výpadek napájení (PF/End) (Výpadek proudu)** Na konci pracího cyklu se na displeji střídavě zobrazují nápisy **End** a **PF**. Toto poskytuje informaci o výpadku proudu během pracího cyklu. Mycí program pokračuje tam, kde byl přerušen, a poté úspěšně skončí.
ULo	**Upozornění – U:Lo (napětí pod 180 V)** Během pracího programu byl zjištěn dlouhodobější pokles připojovacího napětí pod 180 V, což ovlivňuje funkčnost pračky. Zkontrolujte elektrickou síť v provozním rozsahu pračky. **Displej a všechna tlačítka nereagují** Odpojte zástrčku ze zásuvky, zkontrolujte, zda je správné napájecí napětí pračky (220-240 V), pak znovu zapojte zástrčku do zásuvky a zapněte pračku.
UHi	**Upozornění – U:Hi (napětí nad 260 V)** Během pracího programu bylo zjištěno nadměrné zvýšení připojovacího napětí nad 260 V, což ovlivňuje funkčnost pračky. Zkontrolujte elektrickou síť v provozním rozsahu pračky.

Níže jsou uvedeny všechny chyby, které může uživatel vidět v uživatelském rozhraní.

OBECNÉ PORUHY

Er 00	**Nesprávné nastavení** Znovu spusťte program.

Er 01	**Chyba detekce teploty** Přiváděná voda je příliš studená. Zopakujte prací program.
Er 02 **dor**	**Chyba zámku dveří** Zkontrolujte, zda jsou dvířka pračky zavřená. Pokud po stisknutí tlačítka *Start/Pauza* uslyšíte akustický signál, znamená to, že dvířka pračky nejsou zavřená. Zavřete dvířka pračky. Odpojte přívodní kabel ze zásuvky; pak znovu přívodní kabel do zásuvky zastrčte a pračku zapněte.

PROBLÉMY Z VODOU

Er 03	**Chyba plnění vodou** Zkontrolujte toto: • vhodnost výšky odtoku, • zda je odpadní hadice připevněna k pouzdru pračky, • je otevřený ventil pro přívod vody, • zda je filtr na hadici pro přívod vody a na vodním ventilu čistý, • není zdeformovaná hadice pro přívod vody (přiskřípnutá, ucpaná atd.), • tlak v přívodu vody je mezi 0,05 až 1 MPa (0,5–10 barů),. • během 60 sekund by měly z plně otevřeného kohoutku vytéct min. 10 l vody, a poté stiskněte tlačítko *Start/Pauza* pro pokračování programu.
Er 06	**Chyba ohřevu vody** Znovu spusťte program.
Er 07	**Chyba vypouštění vody** Zkontrolujte toto: • je čistý filtr čerpadla, • není ucpaná hadice pro vypouštění vody, • není ucpaný odpad, • zda je vypouštěcí hadice umístěna pod maximální a nad minimální výšku (viz kapitolu *INSTALACE A PŘIPOJENÍ / Připojení a zajištění hadice pro vypouštění vody*). • zda není oběžné kolo čerpadla zablokováno (oběžné kolo se musí volně otáčet); poté znovu stiskněte tlačítko *Start/Pauza*. **Nadměrné použití pracího prostředku** Pokud použijete nadměrné množství pracího prostředku, může se vytvořit v bubnu větší množství pěny. Viz popis informace **Fd**.
Er 09	**V oblasti pračky byl detekován únik vody.** Vypněte a znovu zapněte pračku. Proveďte vnější kontrolu spotřebiče. Pokud nic neteče, můžete pračku používat dál.
Er 10	**Chyba detekce hladiny vody.** Odpojte přívodní kabel ze zásuvky, počkejte 1 min, pak znovu přívodní kabel do zásuvky zastrčte a pračku zapněte. Větrejte spotřebič vytažením a vyčištěním filtru pračky a vyčištěním nástěnného sifonu.

Er 11	**Přetékání vody** Pokud je v bubnu voda, která překračuje danou hladinu, a displej hlásí chybu, prací program bude přerušen a voda z pračky bude odčerpána. Znovu spusťte program. Pokud je v bubnu voda, která překračuje danou hladinu, a displej hlásí chybu, zatímco pračka nadále připouští vodu, uzavřete kohoutek vody a zavolejte servisního technika. **Nadměrné použití pracího prostředku** Pokud použijete nadměrné množství pracího prostředku, může se vytvořit v bubnu větší množství pěny. Viz popis informace **Fd**.

PROBLÉMY S ELEKTŘINOU

Er 12.01	**Překročen fázový proud** Pračka zjistila překročený fázový proud v jedné z fází a zastavila provoz. Odpojte pračku od napájení (vytáhněte napájecí kabel ze zásuvky) a počkejte 1 minutu. Mezitím zkontrolujte, zda není buben přetížen nebo nerovnoměrně naplněn; v případě potřeby prádlo přerovnejte nebo část vyjměte. Připojte spotřebič znovu k napájení a program spusťte znovu.
Er 12.4	**Chyba hardwaru – činnost blokována** Odpojte pračku od napájení (vytáhněte napájecí kabel ze zásuvky) a počkejte 1 minutu. Připojte spotřebič znovu k napájení a program spusťte znovu.
Er 12.5	**Zablokovaný rotor** Motor se nemůže otáčet, což brání normálnímu běhu programu. Vypněte pračku a zkontrolujte, zda není buben mechanicky zablokován (předmět v bubnu, zachycený kus prádla atd.). Odstraňte překážku. Znovu zapněte pračku a spusťte program. Pokud se chyba opakuje, může být vadný motor nebo sestava pohonu.
Er 12.8	**Chyba elektronické komunikace v pračce** Odpojte pračku od napájení (vytáhněte napájecí kabel ze zásuvky) a počkejte 1 minutu. Připojte spotřebič znovu k napájení a program spusťte znovu.
Er 12.12	**Nesprávná verze softwaru** Pračka zjistila neshodu nebo neplatnou verzi softwaru v jednom z modulů. Odpojte pračku od napájení (vytáhněte napájecí kabel ze zásuvky) a počkejte 1 min. Připojte spotřebič znovu k napájení a program spusťte znovu. Je vyžadována aktualizace nebo reinstalace softwaru.
Er 12.17	**Motor není připojen** Pračka nedetekuje spojení mezi motorem a řídicím modulem. Odpojte pračku od napájení (vytáhněte napájecí kabel ze zásuvky) a počkejte 1 minutu. Připojte spotřebič znovu k napájení a program spusťte znovu. Pokud se chyba opakuje, je pravděpodobně přerušeno připojení k motoru.
Er 13.3	**Během programu byla detekována zátěž** (*Čištění bubnu*) Odpojte pračku od napájení (vytáhněte napájecí kabel ze zásuvky) a počkejte 1 minutu. Mezitím odstraňte všechny předměty z bubnu. Připojte spotřebič znovu k napájení a program spusťte znovu.

Er 22	**Chyba při zamykání dveří** Dveře nelze zamknout. Mechanismus zámku dveří nefunguje správně, takže spotřebič nemůže spustit program. Zkontrolujte, zda jsou dveře řádně zavřeny a nic nebrání západce. Odpojte pračku od napájení (vytáhněte napájecí kabel ze zásuvky) a počkejte 1 minutu. Připojte spotřebič znovu k napájení a program spusťte znovu. Pokud se chyba opakuje, může být vadný mechanismus zámku dveří nebo spínač dveří.
Er 23	**Chyba při odemykání dveří** Dveře jsou zavřené, ale nedají se odemknout. Odpojte přívodní kabel ze zásuvky, počkejte 1 min, pak znovu přívodní kabel do zásuvky zastrčte a pračku zapněte.

PORUCHY S PŘIPOJENÍM

	Zařízení nelze ovládat na dálku Zařízení nemá dodávaný dálkový ovladač. Zkontrolujte, zda svítí Wi-Fi symbol na spotřebiči, a otočte voličem do polohy Dálkové ovládání .
	Zařízení se nepřipojuje k síti Wi-Fi Zařízení nemůže najít síť Wi-Fi. Zkontrolujte, zda máte na routeru síť 2.4 GHz a zda má zařízení dostatečně silný Wi-Fi signál.

Pokud problém přetrvává i po splnění výše uvedených doporučení, přivolejte autorizovaného servisního technika.

9.3 Servis

Když kontaktujete servisní středisko, uveďte typ pračky, kód/ID, číslo modelu a výrobní číslo.

Typ, kód pračky, model a sériové číslo jsou uvedené na typovém štítku umístěném na vnitřní straně dvířek pračky.

VAROVÁNÍ!
V případě poruchy používejte pouze schválené náhradní díly od autorizovaných výrobců.

VAROVÁNÍ!
Záruka se nevztahuje na opravu nebo záruční nárok způsobený nesprávným připojením nebo používáním pračky. V takových případech budou uživateli naúčtovány náklady na opravu.

9.4 Oprava spotřebiče

Pokud narazíte na problém, který nejste schopni vyřešit sami, obraťte se na nejbližší servisní středisko, které vám poskytne odbornou pomoc – více informací naleznete na https://international.gorenje.com/. Náš web dále obsahuje informace o dostupnosti náhradních dílů a věcech, které můžete opravit sami.

Budete muset poskytnout údaje uvedené na výrobním štítku. Uveďte číslo výrobku a sériové číslo.

Upozorňujeme, že neodborně provedené opravy mohou představovat bezpečnostní riziko pro uživatele a mohou mít vliv na záruku.

V členských státech Evropské unie a státech Evropského hospodářského prostoru mají spotřebitelé právo zvolit si podle vlastního uvážení mezi autorizovaným opravářem a nezávislým opravářem. Pokud si však spotřebitel zvolí nezávislého opraváře, prodávající a/nebo výrobce nenesou odpovědnost za jakákoli rizika týkající se bezpečnosti výrobku nebo za porušení práv duševního vlastnictví vyplývající ze zásahů provedených nezávislým opravářem, ani neodpovídají za ztrátu práv ze záruky či odpovědnosti za vady vzniklou z objektivních nebo oprávněných důvodů v důsledku nesprávně provedené opravy.

Právo na opravu

Na kupní smlouvy uzavřené se spotřebiteli v členských státech Evropské unie a státech Evropského hospodářského prostoru dne 31. července 2026 nebo po tomto datu se podle směrnice o právu na opravu ((EU) 2024/1799) vztahují následující práva spotřebitelů.

- Právo zvolit opravu
- Prodloužení zákonné záruky

Tyto informace odrážejí minimální úroveň ochrany spotřebitele stanovenou směrnicí o právu na opravu. Členské státy EU mohou na vnitrostátní úrovni zavést rozsáhlejší práva spotřebitelů. Pokud vnitrostátní právní předpisy poskytují vyšší úroveň ochrany, mají tato vnitrostátní ustanovení přednost.

Další informace poskytované výrobcem jsou k dispozici na adrese: https://international.gorenje.com/.

9.5 Záruka

INFORMACE!
Záruka neplatí na spotřební materiály, drobné odchylky barvy, zvýšený hluk způsobený stářím spotřebiče, který nemá vliv na funkčnost spotřebiče, a estetické vady komponentů, které nemají vliv na funkčnost a bezpečnost spotřebiče.
Záruka se nevztahuje na chyby nebo poruchy, které vznikly v důsledku rušivých vlivů z prostředí (úder blesku, výpadky napájecí sítě, přírodní katastrofy, apod.).

INFORMACE!
Jakoukoli poruchu nahlaste v místním zákaznickém centru nebo na webové stránce; obě informace naleznete v přiloženém záručním listu. Seznam autorizovaných servisů s kontaktními údaji je uveden v záručním listu přiloženém ke spotřebiči nebo je dostupný na webové stránce, pokud naskenujete QR kód, který je umístěn na typovém štítku.

INFORMACE!
Některé jednoduché poruchy, které jsou popsány v kapitole *ŘEŠENÍ PROBLÉMŮ A SERVIS / Tabulka zpráv na displeji* si může uživatel odstranit sám podle návodu, aniž by ohrozil vlastní bezpečnost nebo ovlivnil podmínky záruky.

9.6 Náhradní díly

INFORMACE!
Funkční náhradní díly pro pračku, kterou jste si zakoupili, jsou k dispozici 10 let. Během této doby budou k dispozici originální náhradní díly, které zajistí správné fungování Vašeho spotřebiče.
Seznam náhradních dílů a tipů pro opravu v souladu s platnou směrnicí o ekodesignu je k dispozici po naskenování QR kódu umístěného na vnitřní straně dvířek pračky nebo na odkazu: https://auid.connectlife.io.

10. DOPORUČENÍ PRO PRANÍ A EKONOMICKÉ POUŽÍVÁNÍ

V této kapitole naleznete tipy pro:
- optimálně vyprané prádlo a jak používat prací prostředky a aviváže,
- odvápňování pro prodloužení životnosti pračky,
- odstraňování skvrn před praním prádla,
- doporučení pro používání pracích prostředků.

10.1 Tipy pro optimálně vyprané prádlo

Nové barevné prádlo perte napoprvé odděleně.

Silně znečištěné prádlo perte v menším množství, s větším množstvím pracího prášku nebo s cyklem předpírky.

U mírně znečištěného prádla doporučujeme program bez cyklu předpírky, použití kratších programů (např. *Rychlý 14'*) a nižší teplotu praní.

Na tvrdošíjné skvrny použijte před praním zvláštní odstraňovač skvrn.

Nedoporučujeme používat chlórová bělidla, protože mohou způsobit poškození ohřívače.

Doporučujeme Vám, abyste neprali velmi malá množství prádla, protože to vede k nadměrné spotřebě energie a horšímu výkonu pračky.
Pokud budete pračku plnit na kapacitu, kterou pro každý program uvádí výrobce, ušetříte energii a vodu.

INFORMACE!
Následující informace jsou přístupné prostřednictvím QR AUID kódu, který se nachází na výrobním štítku (viz část *POPIS PRAČKY / Technické informace*):

- jmenovitá kapacita v kg;
- trvání programu v hodinách a minutách;
- spotřeba kWH/cyklus;
- spotřeba vody;
- maximální teploty dosažené v bubnu pračky;
- zbytková vlhkost po pracím cyklu a rychlost odstřeďování.

Při vyšších rychlostech odstředění zůstane v prádle méně zbytkové vlhkosti. V důsledku toho pak bude sušení v bubnové sušičce ekonomičtější a rychlejší.

Složené prádlo před vložením do bubnu rozložte.

Prací prostředky

INFORMACE!
Prací prostředky s ekologickým označením jsou méně škodlivé pro životní prostředí.

Prací prostředky dávkujte podle doporučení výrobce daného pracího prostředku. Na obalu pracího prostředku je uvedeno doporučené množství pracího prostředku při stanovené náplni a tvrdosti vody.

K dávkování pracích prostředků, zejména tekutých, používejte dávkovací pomůcky dodané výrobcem pracího prostředku.

INFORMACE!
Práškový prací prostředek doporučujeme dávat těsně před pracím cyklem. Pokud ho dáte dřív, zkontrolujte před jeho nasypáním, zda je přihrádka pro prášek v dávkovači zcela suchá: jinak může prací prášek před zahájením praní ztvrdnout.

Používejte pouze prací prostředky pro praní v pračce.

Při používání hustých prostředků pro péči o prádlo doporučujeme nejdříve je rozpustit ve vodě, aby neucpaly odtok z dávkovače pracího prostředku.
Tekuté prací prostředky jsou určeny pro prací programy bez cyklu předpírky.

Můžete používat všechny moderní prací prostředky určené pro pračky pro domácnost. Na balení pracího prostředku je návod k použití a dávkování, které se vztahuje na maximální náplň.

Dávkování pracího prostředku závisí na:

- stupni znečištění prádla;
- množství prádla a
- tvrdosti vody.

Tvrdost vody	**Úrovně tvrdosti**			
	°dH (°N)	**m mol/l**	**°fH (°F)**	**p.p.m.**
1 - měkká	< 8,4	< 1,5	< 15	< 150
2 - normální	8,4–14	1,5–2,5	15–25	150–250
3 - tvrdá	> 14	> 2,5	> 25	> 250

INFORMACE!
Informace o tvrdosti vody zjistěte u svého místního dodavatele vody nebo na úřadě.

Aviváže

INFORMACE!
Aviváž nalijte do dávkovače do přihrádky se symbolem ❀. Dodržujte doporučení na obalu aviváže.

INFORMACE!
Přihrádku na aviváž neplňte výš než ke značce max. (maximální stanovená hladina). Jinak bude aviváž přidána do prádla příliš brzy, což zhorší účinnost praní.

10.2 Prevenci a odstraňování vodního kamene

Pokud často perete prádlo při nižších teplotách a/nebo s tekutými pracími prostředky, mohou se začít množit bakterie, což může způsobit zápach v pračce. Po každém praní nechte dvířka pračky otevřená, aby se spotřebič mohl vysušit. Pokud se objeví nepříjemný zápach, spusťte program *Čištění bubnu*.

Při prevenci a odstraňování vodního kamene používejte pouze přípravky s přidanou ochranou proti korozi. Postupujte podle pokynů výrobce. Pro odstranění usazenin vodního kamene doporučujeme spustit program na čištění bubnu *Čištění bubnu*. Přidejte lihový ocet (2 dl).

Pokud má voda větší tvrdost než 14°dH, použijte změkčovač vody. Na poškození ohřívače způsobené nesprávným použitím změkčovačů vody se nevztahuje záruka. Informace o tvrdosti vody zjistěte u svého místního dodavatele vody nebo na úřadě.

10.3 Tipy pro odstraňování skvrn

Před použitím speciálních odstraňovačů skvrn zkuste méně tvrdošíjných skvrn použít přírodní metody, které neškodí životnímu prostředí.

Především je ovšem zapotřebí jednat rychle! Skvrnu namočte navlhčenou houbičkou nebo papírovou utěrkou; pak ji opláchněte studenou (vlažnou) vodou - nikdy však horkou vodou!

Při používání prostředků pro bělení či odstraňování skvrn existuje nebezpečí rzi (koroze) a změny barvy pračky.

VAROVÁNÍ!
Z důvodu péče o životní prostředí (ekologie) nedoporučujeme používání silných chemických látek.

Skvrny	Odstranění skvrn
Bláto	Když je skvrna suchá, nejprve ji seškrábněte z prádla, než ho dáte do pračky. Pokud je skvrna tvrdošíjná, změkčete ji před praním enzymatickým odstraňovače skvrn. Pokud skvrna není tvrdošíjná, vyperte prádlo před vložením do pračky tekutým nebo práškovým pracím prostředkem nebo vodou.
Antiperspirant	Před praním v pračce naneste na prádlo tekutý prací prostředek. Na tvrdošíjné skvrny použijte odstraňovač skvrn. Jinak můžete použít při praní kyslíkové bělidlo.
Čaj	Prádlo namočte nebo vymáchejte ve studené vodě a v případě potřeby přidejte odstraňovač skvrn.
Čokoláda	Prádlo namočte nebo vymáchejte ve vlažné mýdlové vodě. Poté naneste citrónovou šťávu a vymáchejte.
Inkoust	Před praním v pračce naneste na skvrnu odstraňovač skvrn. Můžete také použít denaturovaný líh. Otočte prádlo naruby a pod skvrnu dejte papírovou utěrku. Líh použijte na zadní stranu skvrny. Nakonec prádlo důkladně vymáchejte.
Fixy	Rozpusťte ve vodě trochu škrobu a naneste na skvrnu. Až zaschne, setřete ho kartáčkem; poté prádlo vyperte v pračce.
Dětské oblečení (moč, bláto, skvrny od jídla)	Před praním v pračce namočte skvrny ve vlažné vodě a nechte ji aspoň půl hodiny působit. Pro snadnější odstranění skvrn použijte enzymatický odstraňovač skvrn.
Tráva	Před praním v pračce namočte prádlo do enzymatického odstraňovače skvrn. Skvrny od trávy můžete odstranit i namočením (přibližně na 1 hodinu) do zředěné citrónové šťávy nebo destilovaného octa.
Vejce	Prádlo namočte do enzymatického odstraňovače skvrn. Namočte do studené vody aspoň na 30 minut nebo na několik hodin, pokud jsou skvrny tvrdošíjné. Poté vyperte v pračce.
Káva	Prádlo namočte do slané vody. Pokud skvrna není čerstvá, namočte ji do směsi glycerínu, čpavku a lihu.
Krém na boty	Na skvrnu naneste kuchyňský olej a vymáchejte.
Krev	Čerstvá skvrna - vymáchejte prádlo ve studené vodě a vyperte v pračce. Zaschlá skvrna - prádlo namočte do enzymatického odstraňovače skvrn. Poté vyperte v pračce. Pokud skvrna nezmizí, zkuste ji odstranit bělidlem vhodným pro dané prádlo.

Skvrny	Odstranění skvrn
Lepidlo, žvýkačka	Prádlo dejte do sáčku a vložte do mrazničky, dokud skvrna neztvrdne. Pak ji odstraňte tupým nožem. Poté skvrnu předperte odstraňovačem skvrn a důkladně vymáchejte. Poté prádlo vyperte jako obvykle.
Makeup	Předperte odstraňovačem skvrn; poté vyperte v pračce.
Máslo	Před praním v pračce naneste na skvrnu odstraňovač skvrn. Poté vymáchejte v horké vodě (tak horké, jak umožňuje daná látka).
Mléko	Prádlo namočte do enzymatického odstraňovače skvrn. Namočte aspoň na 30 minut nebo na několik hodin, pokud jsou skvrny tvrdošíjné. Poté vyperte v pračce.
Ovocná šťáva	Na skvrnu naneste směs soli a vody. Nechte chvíli působit, poté vymáchejte. Před praním v pračce můžete na skvrnu nanést jedlou sodu, destilovaný ocet nebo citrónovou šťávu. Na staré skvrny použijte glycerín. Po 20 minutách vymáchejte ve studené vodě, poté prádlo vyperte v pračce.
Víno	Prádlo namočte alespoň na 30 minut do studené vody. Také použijte odstraňovač skvrn. Poté vyperte v pračce.
Vosk	Prádlo dejte do mrazničky, dokud vosk neztvrdne. Pak ho seškrábejte. Zbylý vosk odstraňte tak, že dáte na skvrnu papírovou utěrku a pak ji budete zahřívat žehličkou, dokud se vosk nevsákne do papíru.
Pot	Před praním v pračce důkladně vetřete do skvrny tekutý prací prostředek.

11. HODNOTY SPOTŘEBY

INFORMACE!
Orientační informace jsou uvedeny v souladu s nařízením EU 2019/2023 Hodnoty uvedené pro programy jiné než Eco 40-60 byly stanoveny podle aktuální normy EN60456.

Vysvětlení níže použitých symbolů:

- Třída energetické účinnosti
- °C Teplota praní (°C)
- Jmenovitá kapacita (kg)
- Trvání programu (h:min) (1)
- Spotřeba energie (kWh/cyklus) (1)
- Spotřeba vody (L/cyklus) (1)
- Maximální teplota (°C) 5 min (1)
- Obsah zbytkové vlhkosti (%) (1)
- Rychlost odstřeďování (ot./min) (1)

Programy		°C							
i **Eco 40-60** (2)	**A**	40-60	8 kg	03:29	0,510	56	27	53	1320
			4 kg	02:40	0,230	43	23		1400
			2 kg	01:59	0,200	22	25		1400
ii **Cotton White** Bavlna–bílé		20	8 kg	03:46	0,30	97	20	54	1400
Cotton White Bavlna–bílé		40	8 kg	04:48	1,40	99	42	54	1400
iii **Cotton White** Bavlna–bílé		60	8 kg	04:28	2,16	108	62	54	1400
iv **Mix|Syntetics** Mix|syntetika		30	3,5 kg	02:45	0,32	56	32	31	1200
v **Speed 14'** Rychlý 14'		30	1 kg	00:14	0,10	16	30	63	1000
vi **Cotton White** Bavlna–bílé		90	8 kg	04:28	3,09	111	80	54	1400

i *program „eco 40-60“ při jmenovité kapacitě, polovině jmenovité kapacity a čtvrtině jmenovité kapacity;*
ii *program při 20 °C při jmenovité kapacitě pro tento program;*
iii *jeden program pro praní bavlny při jmenovité teplotě 60 °C nebo vyšší (pokud existuje) při jmenovité kapacitě pro tento program;*
iv *jeden program pro praní textilu jiného než bavlna nebo smíšeného textilu (pokud existuje) při jmenovité kapacitě pro tento program;*
v *jeden program pro rychlé praní lehce znečištěného prádla (pokud existuje) při jmenovité kapacitě pro tento program;*
vi *jeden program pro praní silně znečištěného textilu (pokud existuje) při jmenovité kapacitě pro tento program;*
(1) *Vlivem tlaku, tvrdosti vody a vstupní teploty, druhu, množství a znečištění prádla, použitého pracího prostředku, napájení a zvolených funkcí se skutečné hodnoty mohou od uvedených hodnot lišit.*

(2) *Zkušební program s použitím studené vody (15 °C) v souladu se Směrnicí EU o ekodesignu a Nařízením EU o energetickém označování.*

gorenje

GORENJE spol. s r. o. Vyskočilova 1461/2a 140 00 Praha 4
Bezplatná linka: 800 105 505 (volejte v pracovní době od 8:00-16:00h) servis@gorenje.cz

PS26/44140 GOR en964237

969076-a9

Vyhrazujeme si právo na případné změny a chyby v návodu k použití.